Kugellager-Set für Shimano Saragosa 5000 SW & 6000 SW

Art-Nr.: PK0237 / Marke: Shimano

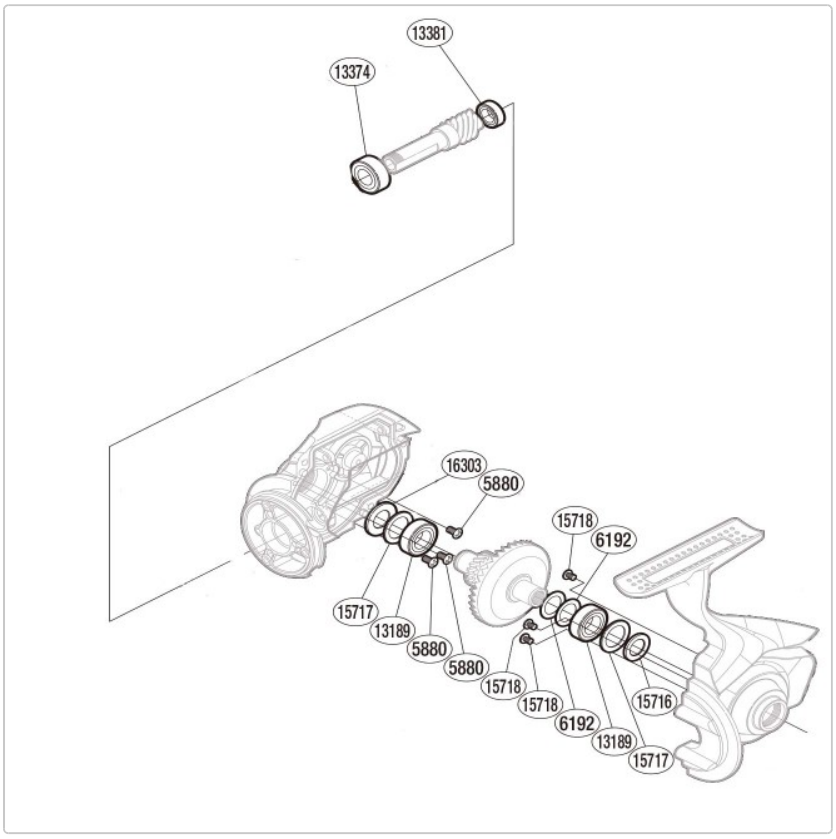

29,95 EUR / Set

Grundpreis: 29,95 EUR / pro Set
inkl. 19% USt. zzgl. Versand

Lieferzeit ca. 2-7 Tage

Kugellager-Set für Shimano Saragosa 5000 SW & 6000 SW.

Maße der Kugellager in mm : Innen∅ Aussen∅ Höhe

bestehend aus :

- 3x RD5880 Screw
- 1x RD6192 Washer
- 2x RD13189 Ball Bearing 8 x 14 x 4mm
- 1x RD13374 Ball Bearing 7 x 14 x 5mm
- 1x RD13381 Ball Bearing 6 x 10 x 3mm

Produktinformation

- 1x RD15716 Bearing Water Proof
- 2x RD15717 Washer
- 3x RD15718 Screw
- 1x RD16303 Bearing Water Proof