Oscillation Set für Shimano Stella 2500 FE & 3000 FE

Art-Nr.: PK0227 / Marke: Shimano

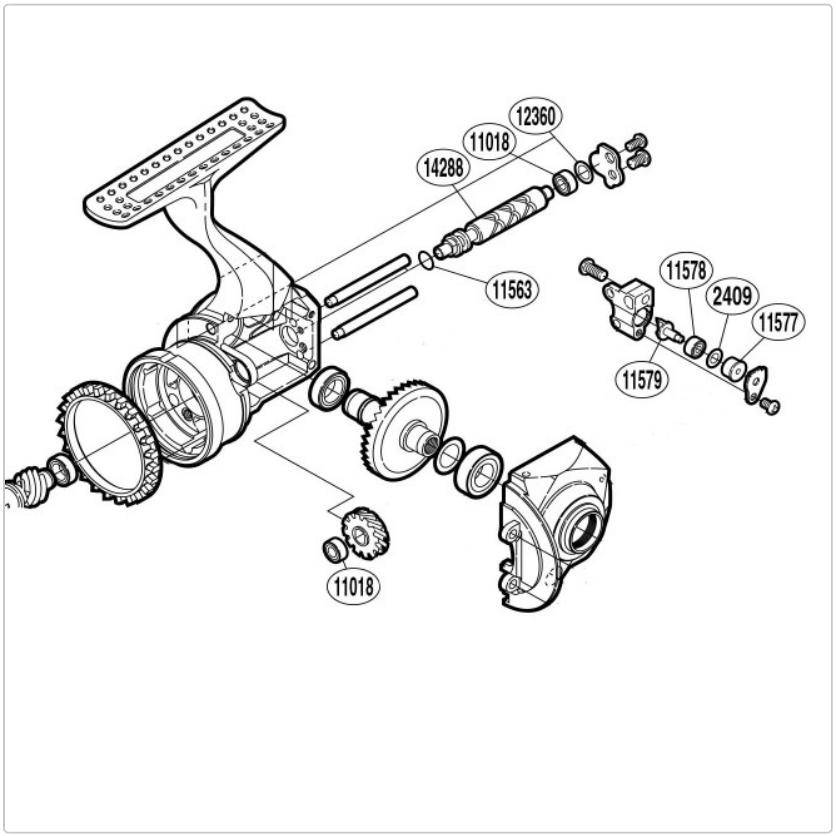

45,95 EUR / Set

Grundpreis: 45,95 EUR / pro Set
inkl. 19% USt. zzgl. Versand

Lieferzeit ca. 2-7 Tage

Oscillation Set für Shimano Stella 2500 FE und 3000 FE.

bestehend aus:

- 2x RD11018 Ball Bearing
- 1x RD11563 Worm Shaft Ring
- 1x RD14288 Worm Shaft
- 1x RD12360 Washer
- 1x RD11578 Ball Bearing
- 1x RD2409 Spacer
- 1x RD11577 Oscillating Slider Bushing
- 1x RD14975 Oscollating Pawl (ersetzt RD11579)