Gear Set Getriebe Set für Shimano Baitrunner 4000D

Art-Nr.: PK0024 / Marke: Shimano

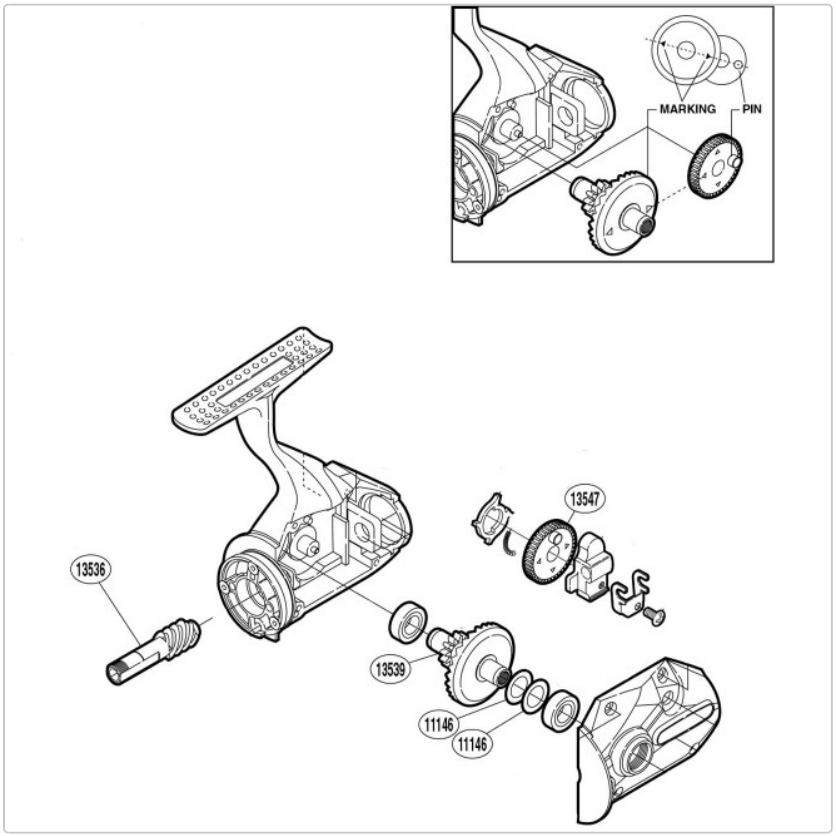

12,95 EUR / Set

Grundpreis: 12,95 EUR / pro Set

inkl. 19% USt. zzgl. Versand

Lieferzeit ca. 2-7 Tage

Gear Set Getriebe-Set für Shimano Baitrunner 4000D, auch passend für Shimano Baitrunner 4000 OC Oceanic.

bestehend aus :

- 1x RD13536 Pinion Gear
- 1x RD13539 Drive Gear
- 1x RD13547 Oscillation Gear
- 2x RD11146 Washer