Oscillation Set für Shimano Vanquish C3000F

Art-Nr.: PK0104 / Marke: Shimano

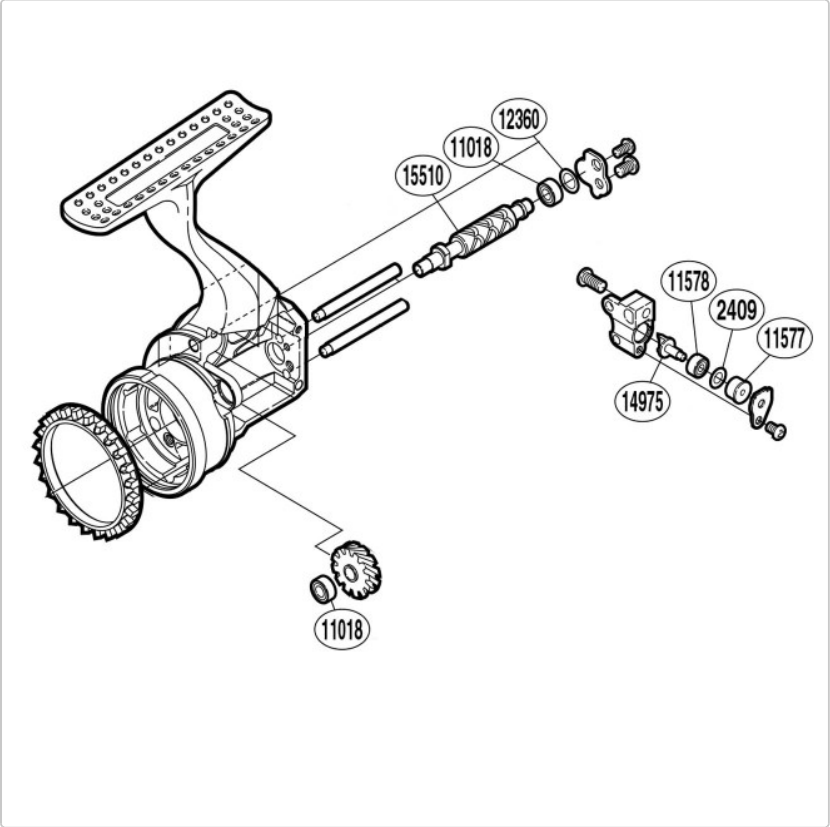

41,95 EUR / Set

Grundpreis: 41,95 EUR / pro Set
inkl. 19% USt. zzgl. Versand

Lieferzeit ca. 2-7 Tage

Oscillation Set für Shimano Vanquish C3000F.

bestehend aus:

- 1x RD2409 Spacer
- 2x RD11018 Ball Bearing
- 1x RD11577 Oscillating Slider Bushing
- 1x RD11578 Ball Bearing
- 1x RD12360 Washer
- 1x RD14975 Oscillating Pawl
- 1x RD15510 Worm Shaft