Shimano Handle Screw Cap RD18555 ersetzt RD15095 & RD13076

Art-Nr.: RD18555-101VG / Marke: Shimano



3,50 EUR / Stück

Grundpreis: 3,50 EUR / pro Stück

inkl. 19% USt. zzgl. Versand

Lieferzeit ca. 2-7 Tage

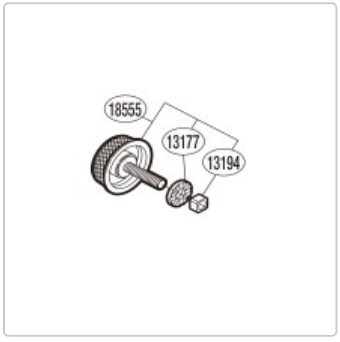

Produktinformation

Shimano Handle Screw Cap RD18555. Ersetzt RD15095 und RD13076