# Kugellager-Set Bearing Set für Shimano Exage 1000 FD

Art-Nr.: PK0187 / Marke: Shimano

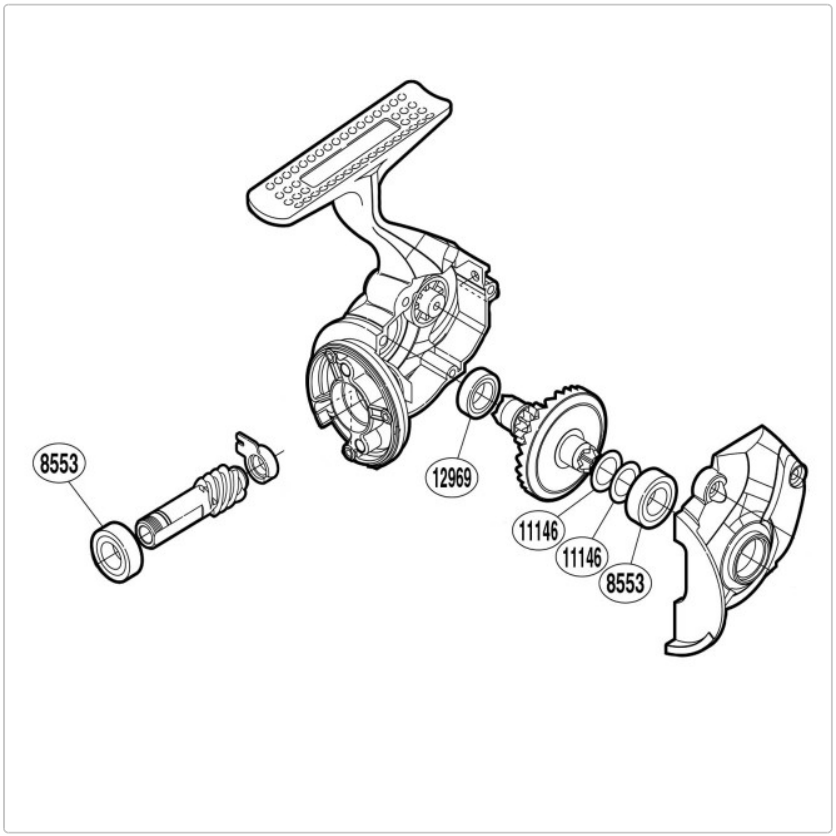


**12,95 EUR** / Set

Grundpreis: 12,95 EUR / pro Set
inkl. 19% USt. zzgl. Versand

Lieferzeit ca. 2-7 Tage

Kugellager-Set Bearing Set für Shimano Exage 1000 FD.

Maße der Kugellager in mm : Innen∅ Aussen∅ Höhe

bestehend aus :

- 2x RD8553 Ball Bearing  7 x 13 x 4mm
- 1x RD12969 Ball Bearing 7 x 11 x 3mm
- 2x RD11146 Washer