Gear Set Getriebe Set für Shimano Baitrunner ST 4000 FA & Baitrunner ST 4000 FB & DL 4000 FA

Art-Nr.: PK0282 - 10A1S / Marke: Shimano

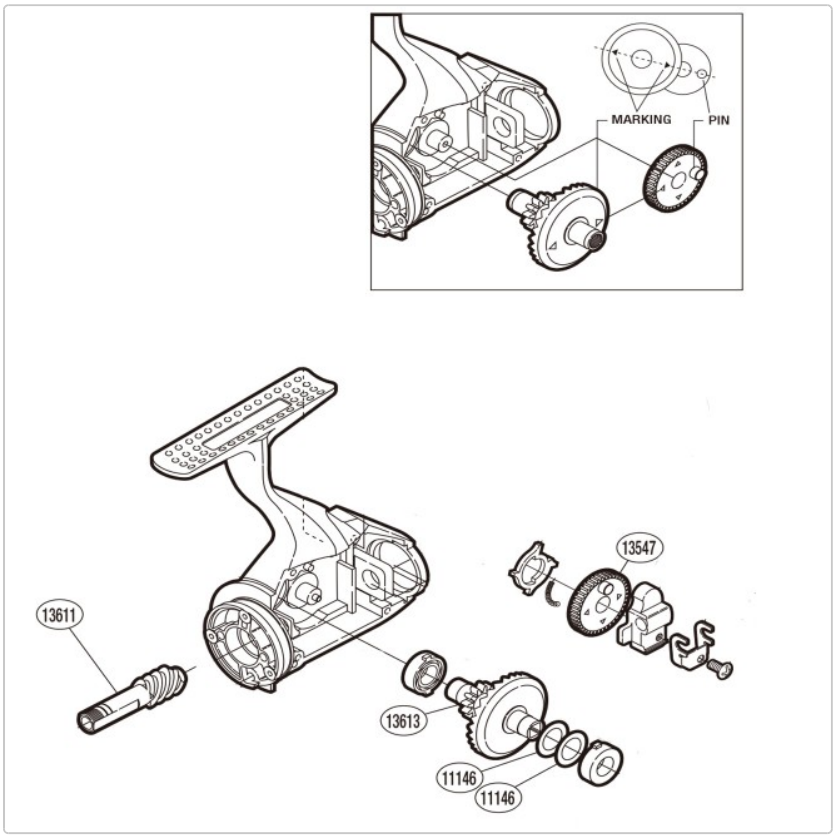

16,95 EUR / Set

Grundpreis: 16,95 EUR / pro Set
inkl. 19% USt. zzgl. Versand

Lieferzeit ca. 2-7 Tage

Gear Set Getriebe Set für Shimano Baitrunner ST 4000 FA & Baitrunner ST 4000 FB & DL 4000 FA .

bestehend aus :

- 1x RD13611 Pinion Gear
- 1x RD13547 Oscillating Gear
- 1x RD13613 Drive Gear
- 2x RD11146 Washer

Produktinformation