Kurbel für Shimano Alivio 2500 FA & 2500 RA

Art-Nr.: RD9532-10J8Y / Marke: Shimano

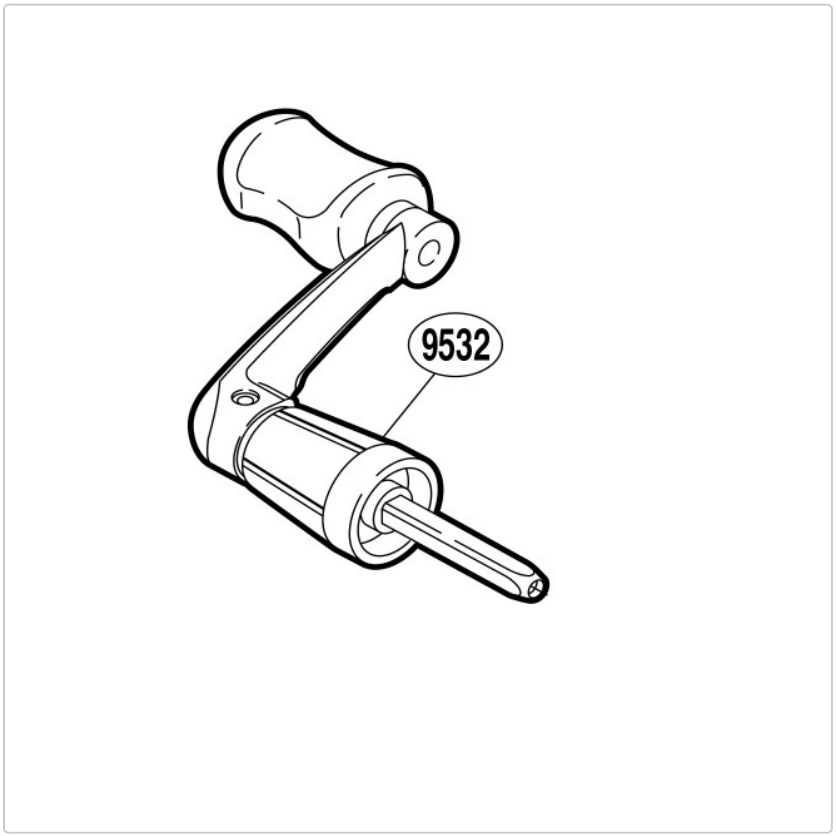

5,95 EUR / Stück

Grundpreis: 5,95 EUR / pro Stück

inkl. 19% USt. zzgl. Versand

Lieferzeit ca. 10 Tage

Kurbel für Shimano Alivio 2500 FA & 2500 RA.