Kurbel für Shimano Catana 2500 FA & 2500 RA

Art-Nr.: RD9756-10J8Z / Marke: Shimano

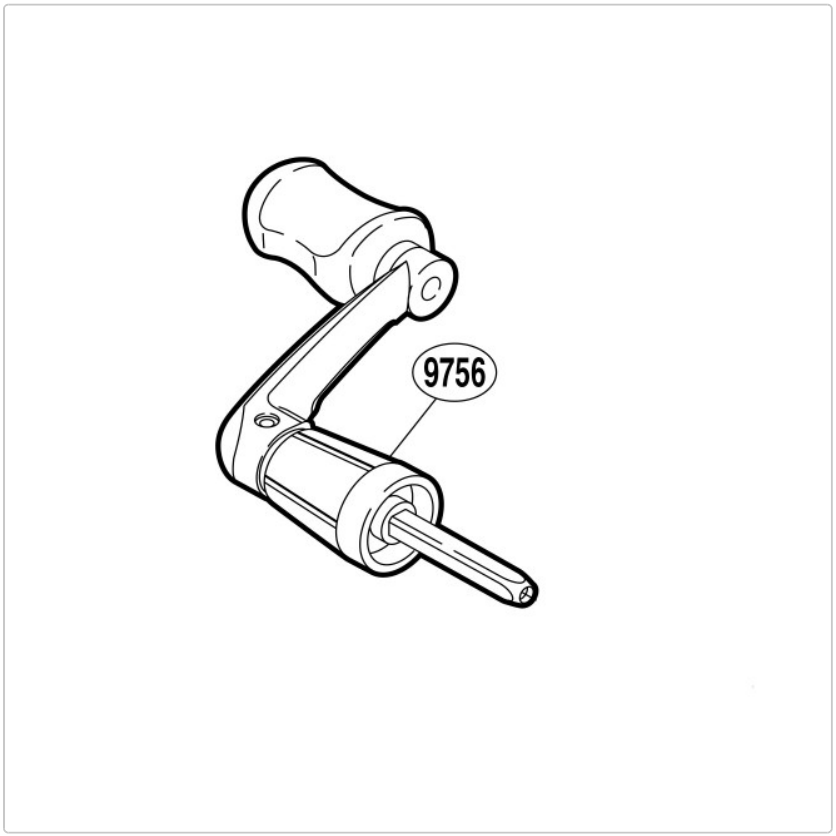

9,00 EUR / Stück

Grundpreis: 9,00 EUR / pro Stück

inkl. 19% USt. zzgl. Versand

Lieferzeit ca. 10 Tage

Kurbel für Shimano Catana 2500 FA & 2500 RA.