Shimano Cast Control Cap BNT4379

Art-Nr.: BNT4379-10KDV / Marke: Shimano

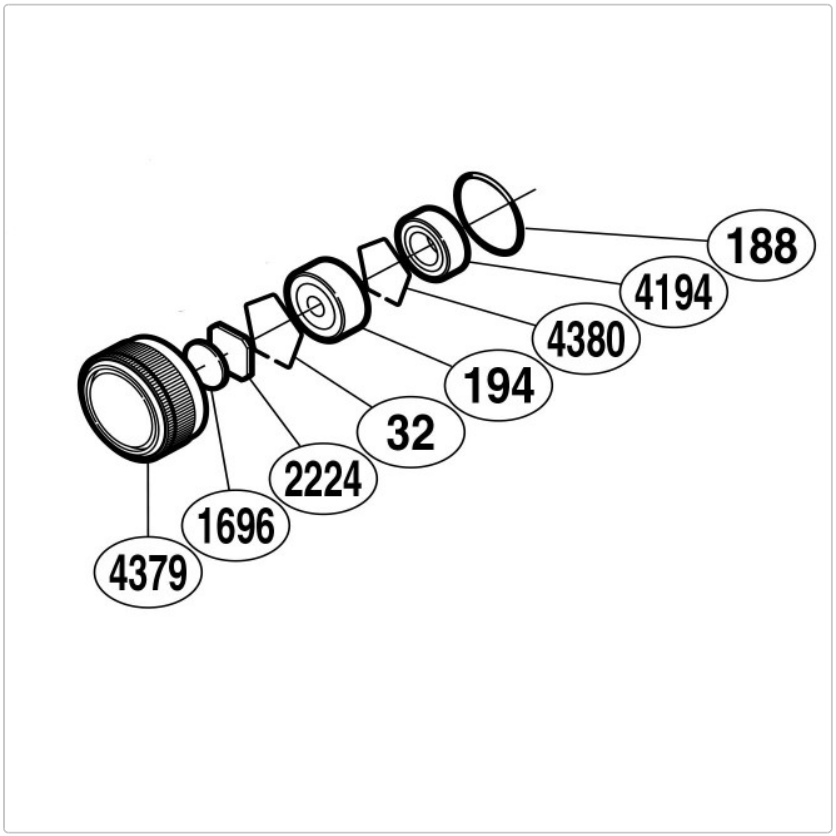

4,50 EUR / Stück

Grundpreis: 4,50 EUR / pro Stück
inkl. 19% USt. zzgl. Versand

Lieferzeit ca. 2-7 Tage

Shimano Cast Control Cap BNT4379, passend für Calcutta 201D. Die Abbildung zeigt auch andere Teile die separat erhältlich sind.