Gear Set Getriebe Set für Shimano AR-C Aero Ci4+ 4000 XG

Art-Nr.: PK0204 / Marke: Shimano

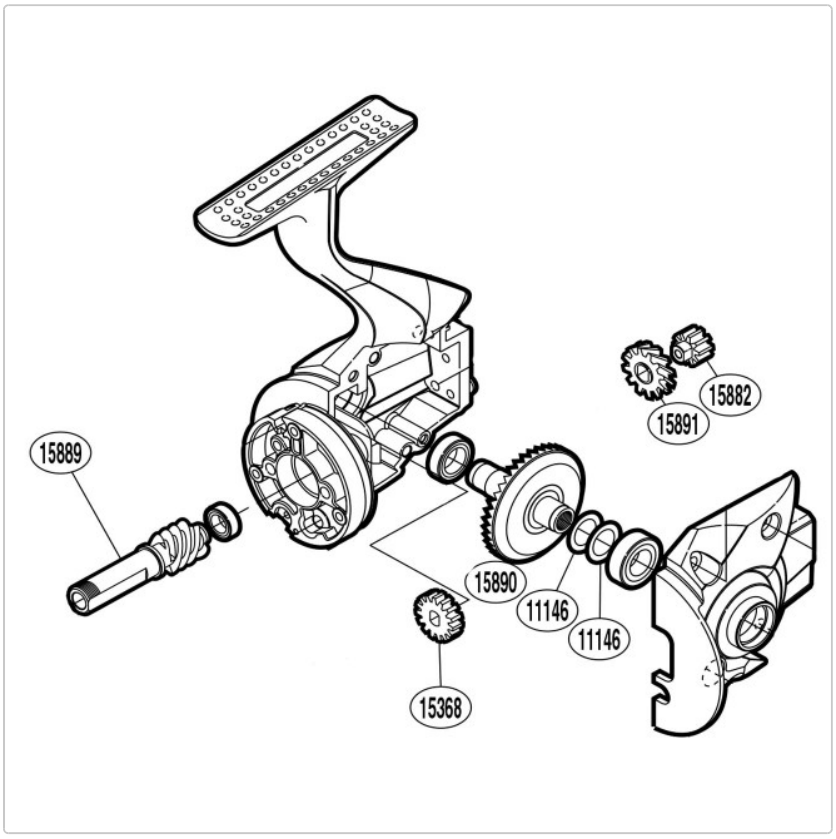

45,95 EUR / Set

Grundpreis: 45,95 EUR / pro Set
inkl. 19% USt. zzgl. Versand

Lieferzeit ca. 2-7 Tage



Produktinformation

Gear Set Getriebe Set für Shimano AR-C Aero Ci4+ 4000 XG.

bestehend aus :

- 1x RD15889 Pinion Gear
- 1x RD15368 Idle Gear
- 1x RD15890 Drive Gear
- 2x RD11146 Washer
- 1x RD15891 Idle Gear B (Large)
- 1x RD15882 Idle Gear B (Small)