Gear Set Getriebe Set für Shimano Stradic Ci4+ 2500 RA

Art-Nr.: PK0316 / Marke: Shimano

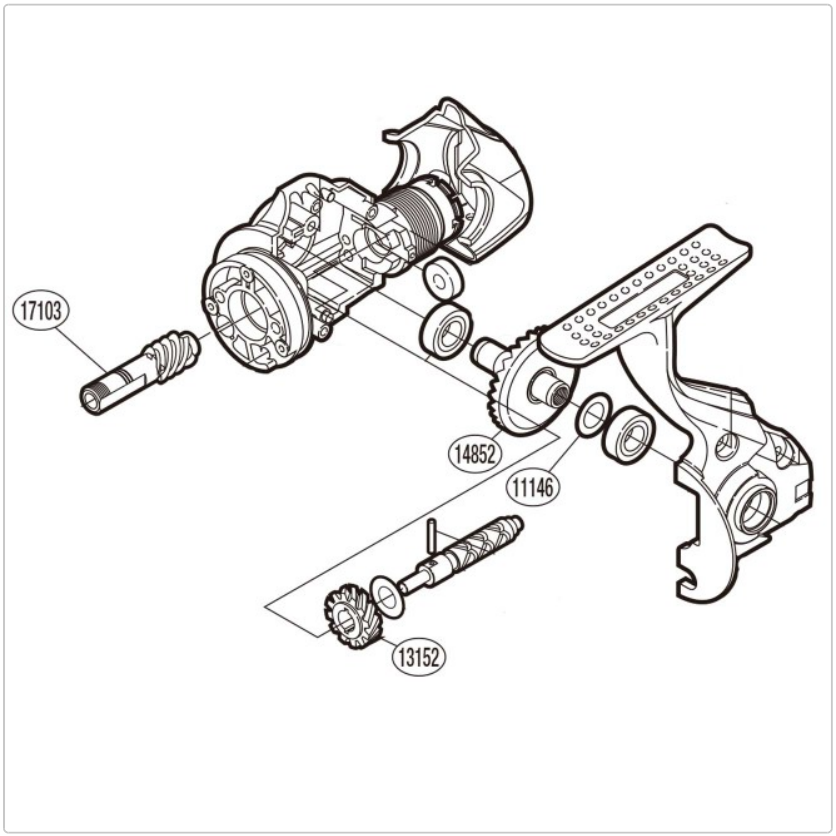

33,95 EUR / Set

Grundpreis: 33,95 EUR / pro Set
inkl. 19% USt. zzgl. Versand

Lieferzeit ca. 10 Tage

Gear Set Getriebe Set für Shimano Stradic Ci4+ 2500 RA.

bestehend aus :

- 1x RD17103 Pinion Gear
- 1x RD13152 Idle Gear
- 1x RD14852 Drive Gear
- 1x RD11146 Washer