Kurbel für Shimano Catana 4000 RC

Art-Nr.: RD18645-10248 / Marke: Shimano

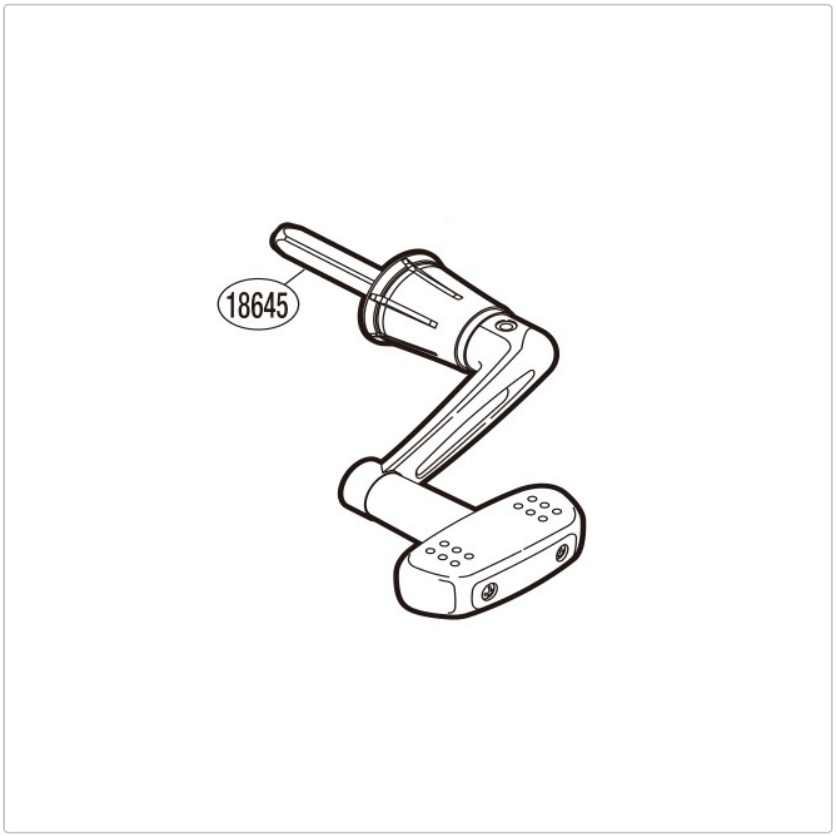

9,50 EUR / Stück

Grundpreis: 9,50 EUR / pro Stück
inkl. 19% USt. zzgl. Versand

Lieferzeit ca. 2-7 Tage

Kurbel für Shimano Catana 4000 RC