Kurbel für Shimano Sedona C3000 DHFI

Art-Nr.: RD18145-10SCR / Marke: Shimano

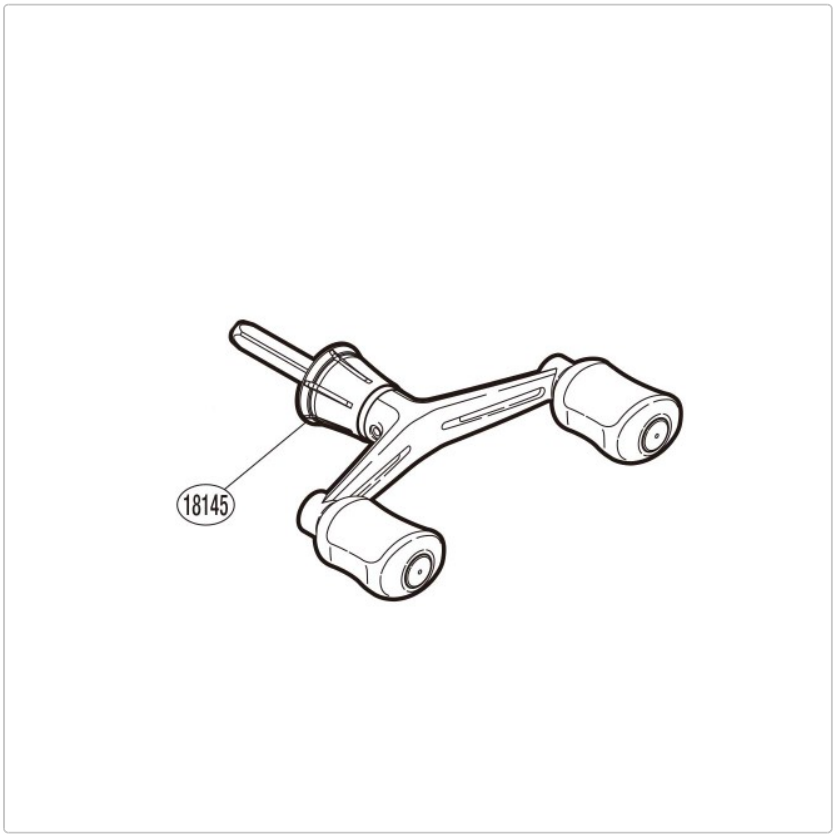

17,50 EUR / Stück

Grundpreis: 17,50 EUR / pro Stück

inkl. 19% USt. zzgl. Versand

Lieferzeit ca. 10 Tage

Kurbel für Shimano Sedona C3000 DHFI (Doppelkurbel)