Shimano Cast Control Cap Assembly BNT3075 für Calcutta TE 201DC

Art-Nr.: BNT3075-10HWG / Marke: Shimano

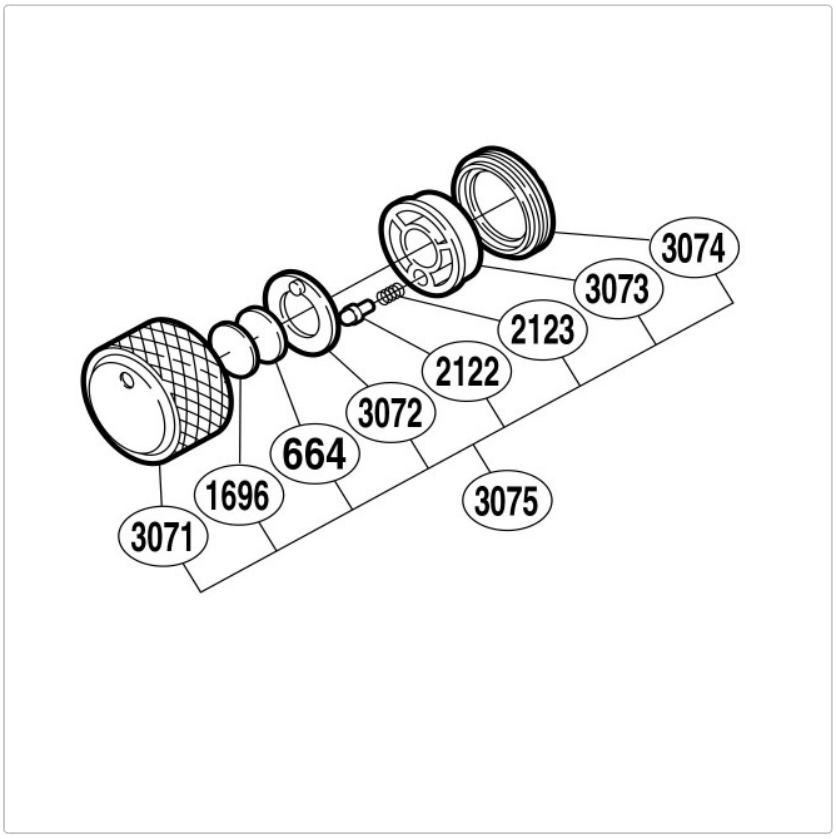

16,95 EUR / Stück

Grundpreis: 16,95 EUR / pro Stück

inkl. 19% USt. zzgl. Versand

Dieser Artikel ist ausverkauft und kann auch nicht mehr nachbestellt werden!

Dieser Artikel ist ausverkauft und kann nicht mehr nachbestellt werden

Shimano Cast Control Cap Assembly BNT3075 für Calcutta TE 201DC