Kurbel für Shimano Ultegra 2500 FB & 2500 HGFB

Art-Nr.: RD18044-101YX / Marke: Shimano

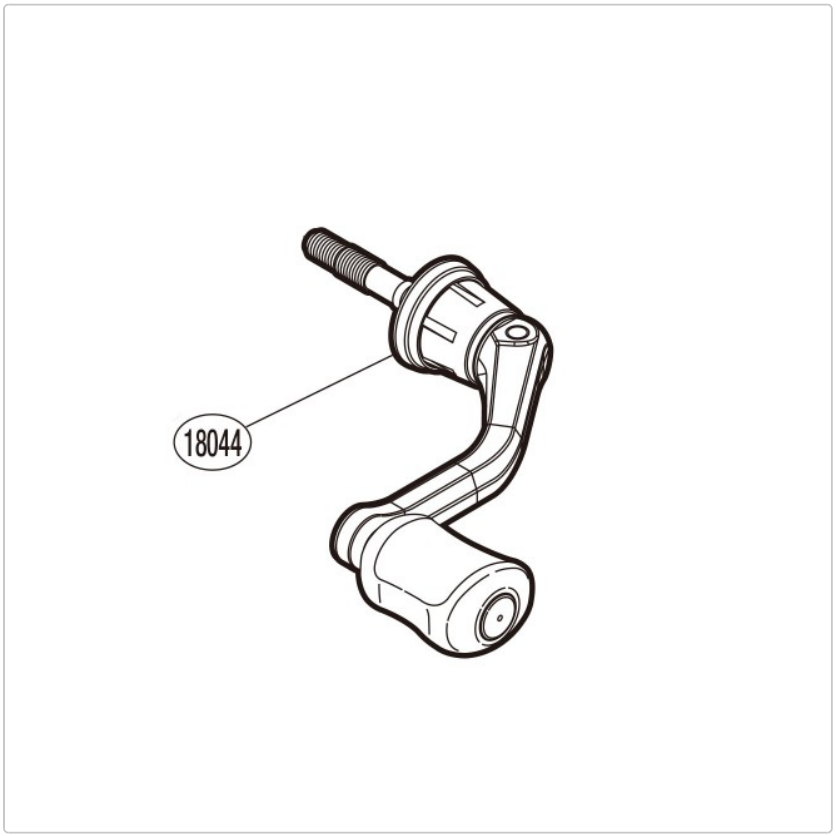

26,95 EUR / Stück

Grundpreis: 26,95 EUR / pro Stück

inkl. 19% USt. zzgl. Versand

Lieferzeit ca. 10 Tage

Kurbel für Shimano Ultegra 2500 FB & 2500 HGFB