Shimano Main Shaft RD14806

Art-Nr.: RD14806-10L4E / Marke: Shimano

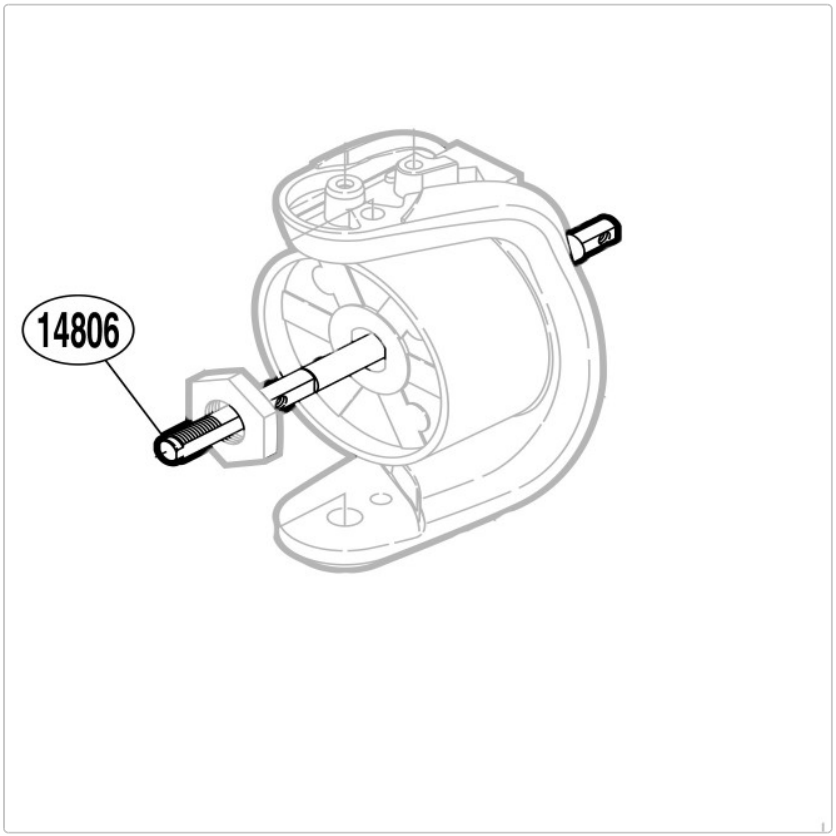

4,95 EUR / Stück

Grundpreis: 4,95 EUR / pro Stück
inkl. 19% USt. zzgl. Versand

Lieferzeit ca. 2-7 Tage

Shimano Main Shaft RD14806, passend für

Biomaster 1000 FB,

Rarenium Ci4+ 1000 FB,

Stradic Ci4+ 1000 FA, 1000 FAML