Shimano Side Cover RD14113 für Spheros 8000 PG

Art-Nr.: RD14113-102UE / Marke: Shimano

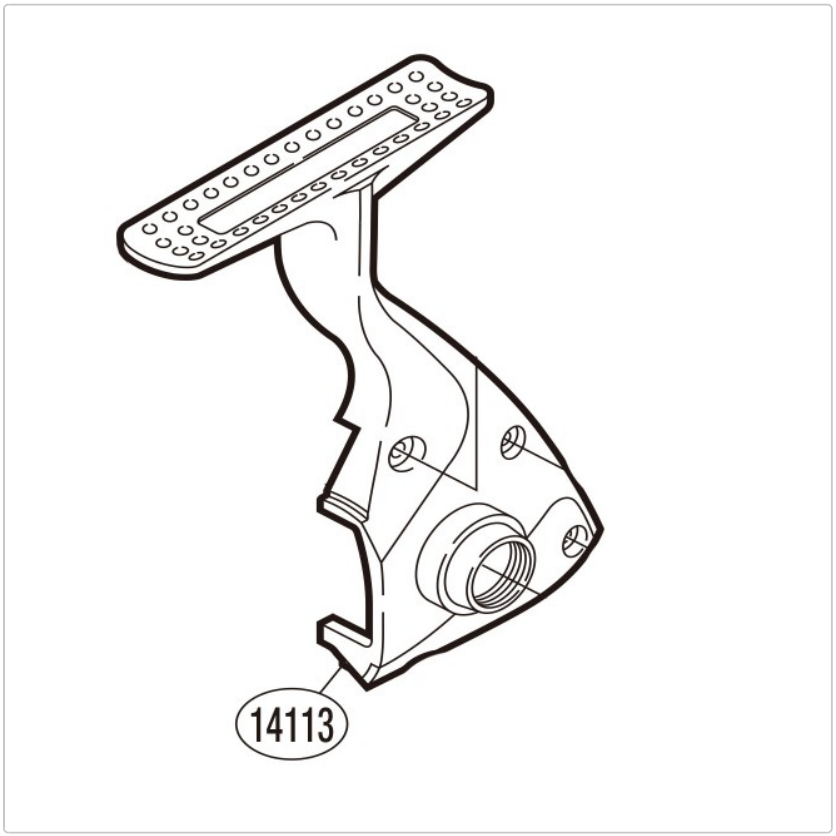

21,95 EUR / Stück

Grundpreis: 21,95 EUR / pro Stück
inkl. 19% USt. zzgl. Versand

Lieferzeit ca. 10 Tage

Shimano Side Cover RD14113 für Spheros 8000 PG