Oscillation Set für Shimano Ultegra Ci4+ 14000 XSC & 14000 XTC

Art-Nr.: PK0445 - 10T7C / Marke: Shimano

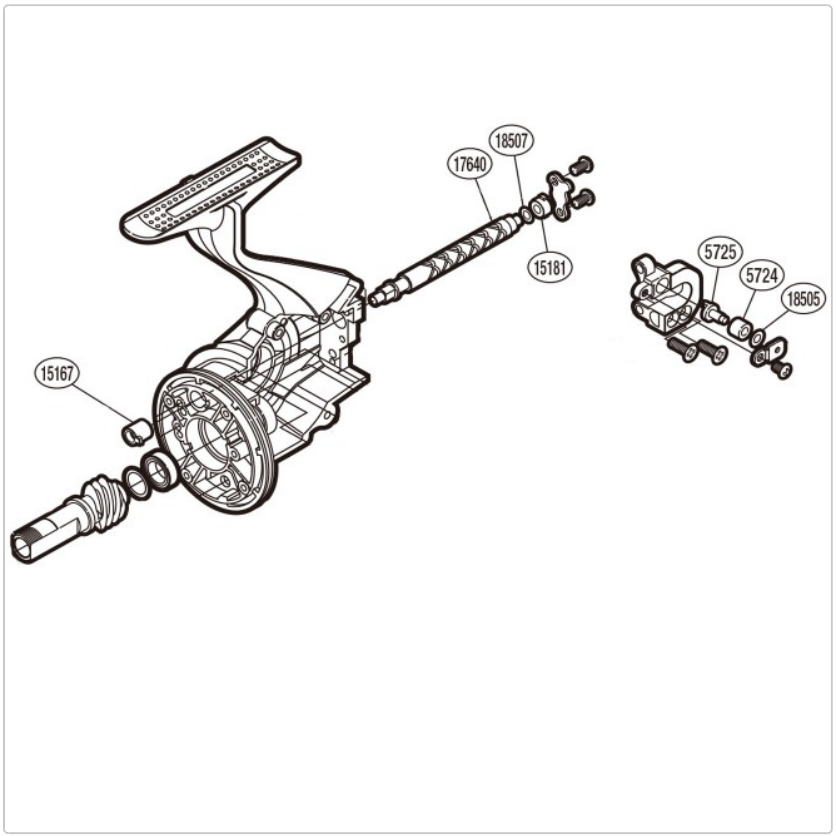

SHIMANO

24,95 EUR / Set

Grundpreis: 24,95 EUR / pro Set
inkl. 19% USt. zzgl. Versand

ab ca. Anfang März 2027 lieferbar

Oscillation Set für Shimano Ultegra Ci4+ 14000 XSC & 14000 XTC

bestehend aus:

- 1x RD5724 Oscillating Slider Bushing
- 1x RD5725 Oscillating Pawl
- 1x RD15167 Worm Bushing (Front)
- 1x RD15181 Worm Bushing (Rear)
- 1x RD17640 Worm Shaft
- 1x RD18505 Washer
- 1x RD18507 Washer