Shimano Drive Gear RD13139

Art-Nr.: RD13139-104K7 / Marke: Shimano

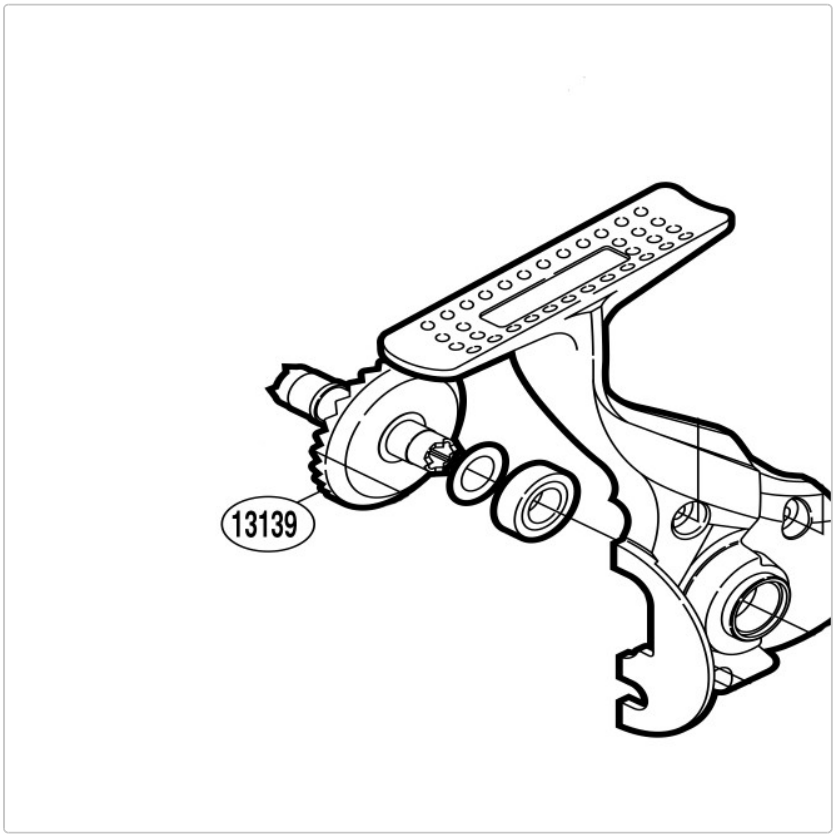

4,95 EUR / Stück

Grundpreis: 4,95 EUR / pro Stück

inkl. 19% USt. zzgl. Versand

Lieferzeit ca. 2-7 Tage

Shimano Drive Gear RD13139, verbaut in Stradic 4000S GTM-RC, Super 4000 GTM-RC