Shimano Body RD16824 für Baitrunner ST 10000 RB

Art-Nr.: RD16824-102GD / Marke: Shimano

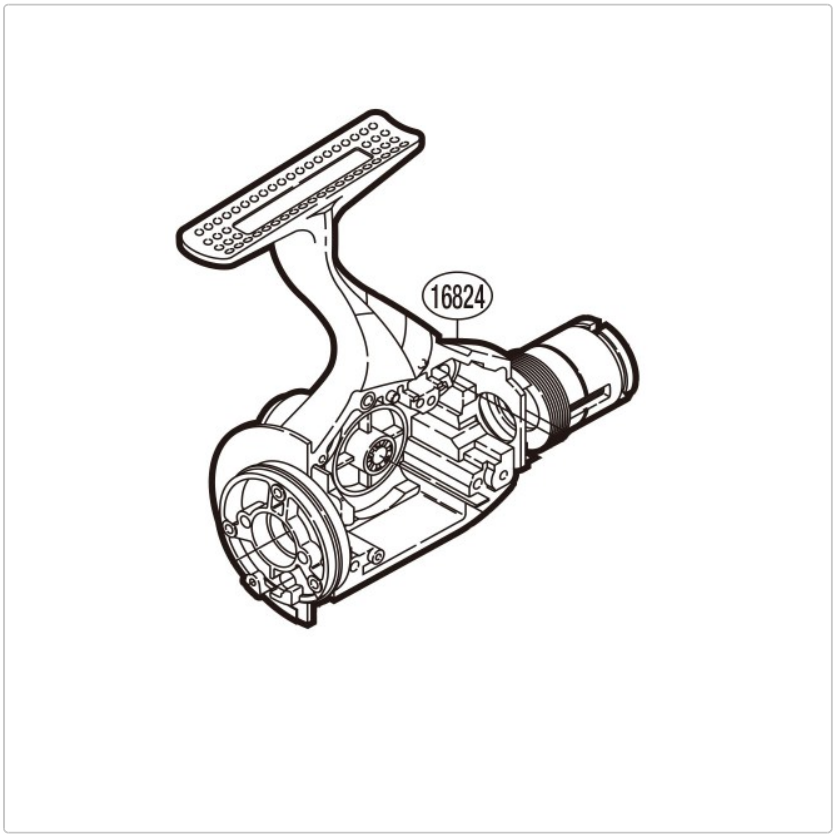

10,95 EUR / Stück

Grundpreis: 10,95 EUR / pro Stück
inkl. 19% USt. zzgl. Versand

Lieferzeit ca. 10 Tage

Shimano Body RD16821 für Baitrunner ST 10000 RB