Shimano Side Cover RD17305 für Super 2500 GT-RD

Art-Nr.: RD17305-10QZM / Marke: Shimano

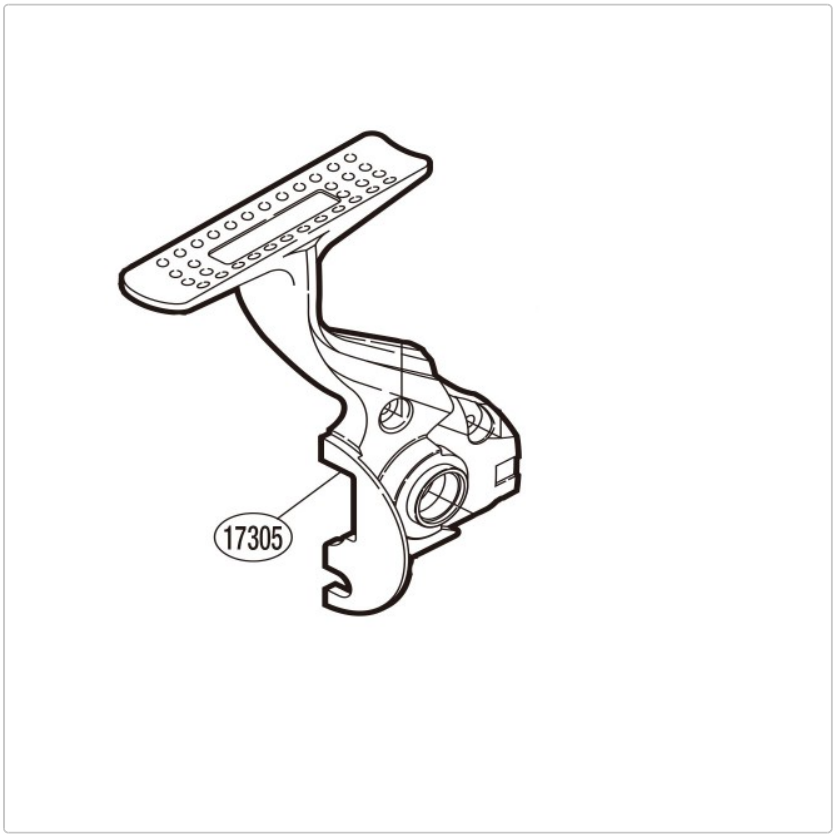

12,95 EUR / Stück

Grundpreis: 12,95 EUR / pro Stück

inkl. 19% USt. zzgl. Versand

ca. ab Anfang Februar 2027 lieferbar

Shimano Side Cover RD17305 für Super 2500 GT-RD