Shimano Side Cover RD17319 für Super 4000 GT-RD

Art-Nr.: RD17319-10QZN / Marke: Shimano

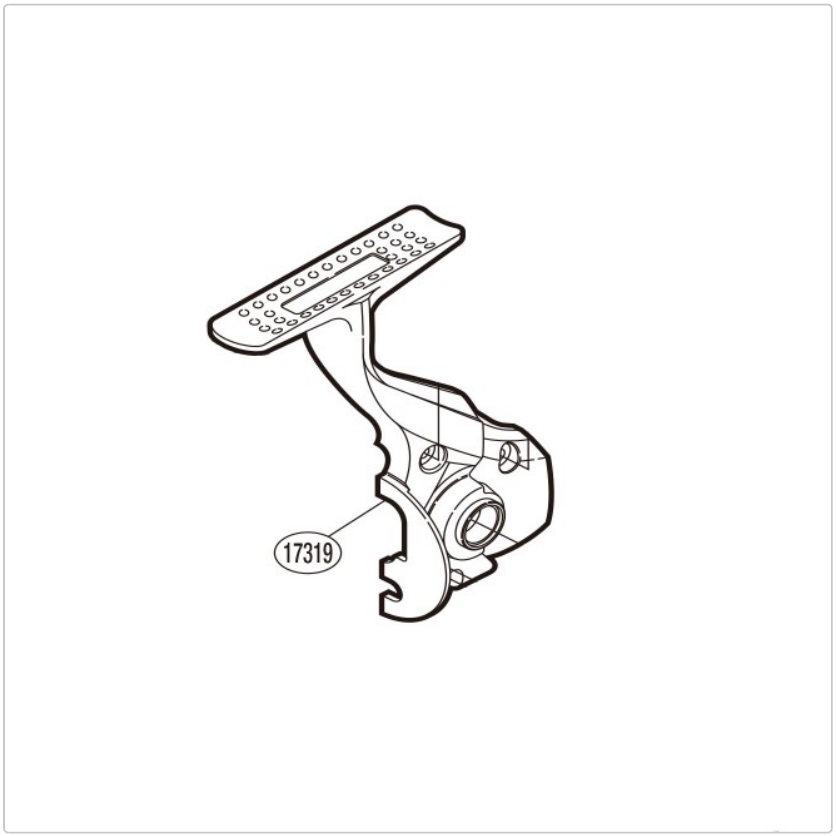

12,95 EUR / Stück

Grundpreis: 12,95 EUR / pro Stück
inkl. 19% USt. zzgl. Versand

Lieferzeit ca. 10 Tage

Shimano Side Cover RD17319 für Super 4000 GT-RD