Shimano Body RD13142 für Stradic 4000S GTM-RC

Art-Nr.: RD13142-10K3U / Marke: Shimano

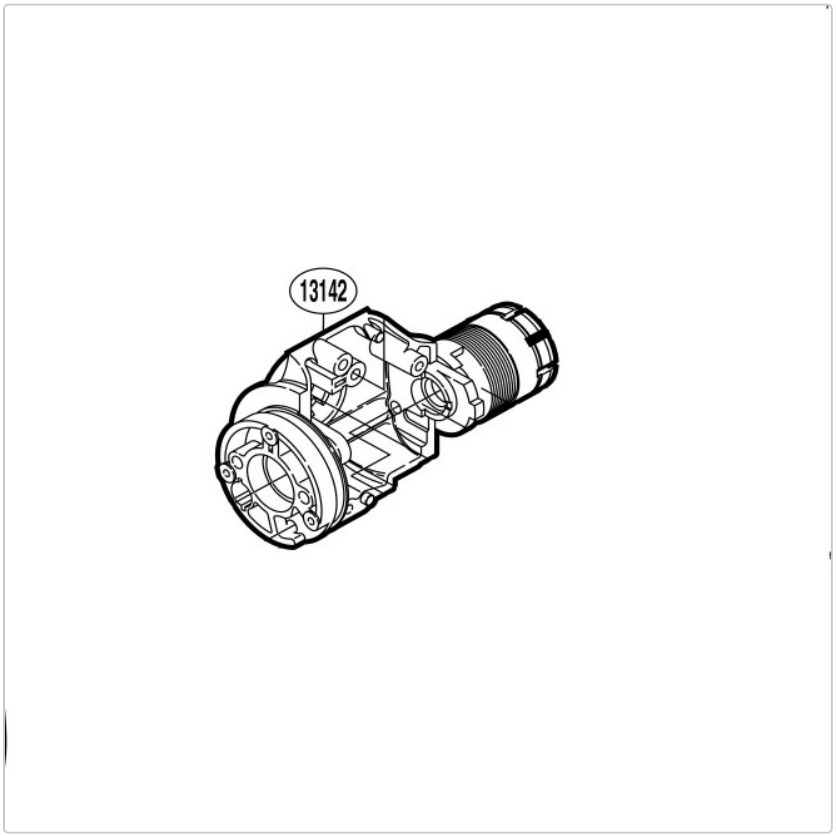

24,95 EUR / Stück

Grundpreis: 24,95 EUR / pro Stück

inkl. 19% USt. zzgl. Versand

Lieferzeit ca. 10 Tage

Shimano Body RD13142 für Stradic 4000S GTM-RC