Shimano Drive Gear BNT3348

Art-Nr.: BNT3348-10CRL / Marke: Shimano

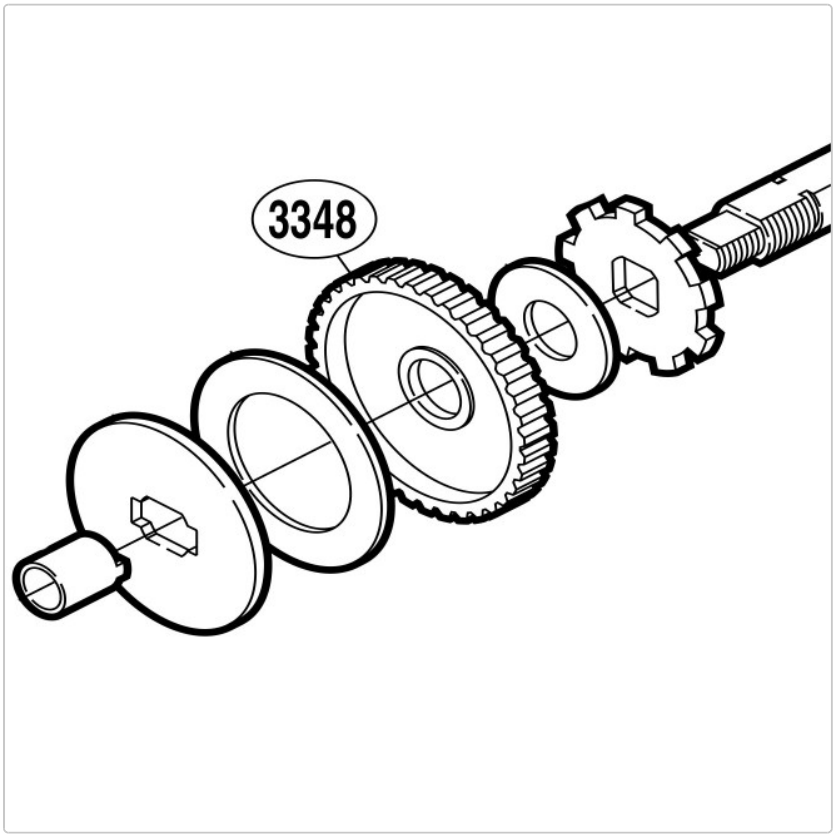

7,50 EUR / Stück

Grundpreis: 7,50 EUR / pro Stück

inkl. 19% USt. zzgl. Versand

Lieferzeit ca. 10 Tage

Shimano Drive Gear BNT3348, passend für Calcutta 201B