Shimano Wrench Accessory TGT1636

Art-Nr.: TGT1636-10MJ7 / Marke: Shimano

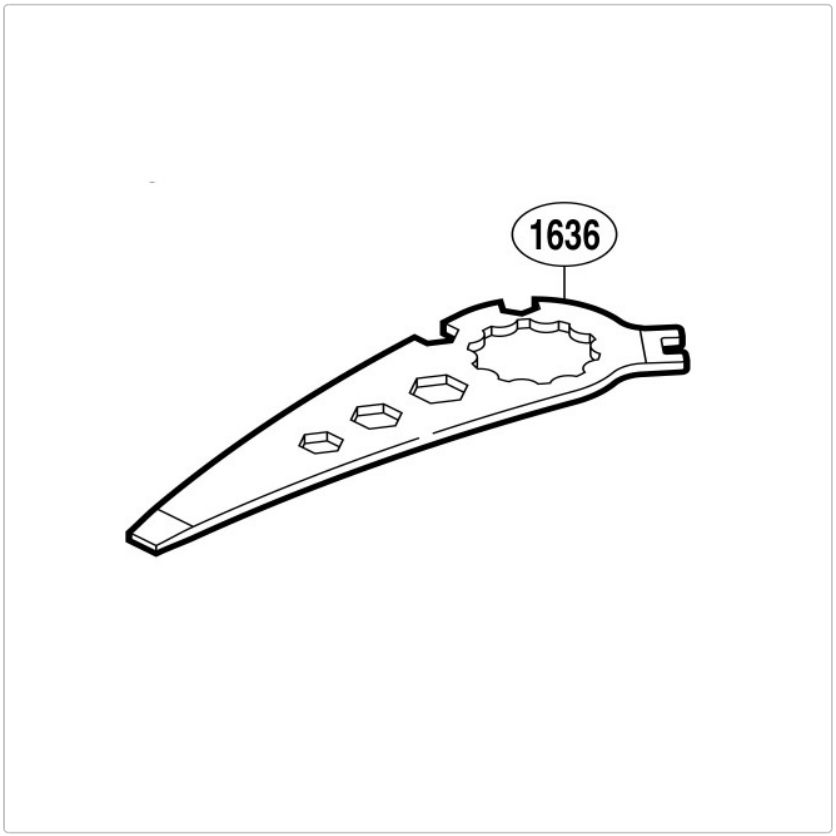

3,00 EUR / Stück

Grundpreis: 3,00 EUR / pro Stück

inkl. 19% USt. zzgl. Versand

Lieferzeit ca. 10 Tage

Shimano Wrench Accessory TGT1636, passend für Talica 12, 16.