Shimano Ball Bearing TGT1937

Art-Nr.: TGT1937-108PH / Marke: Shimano

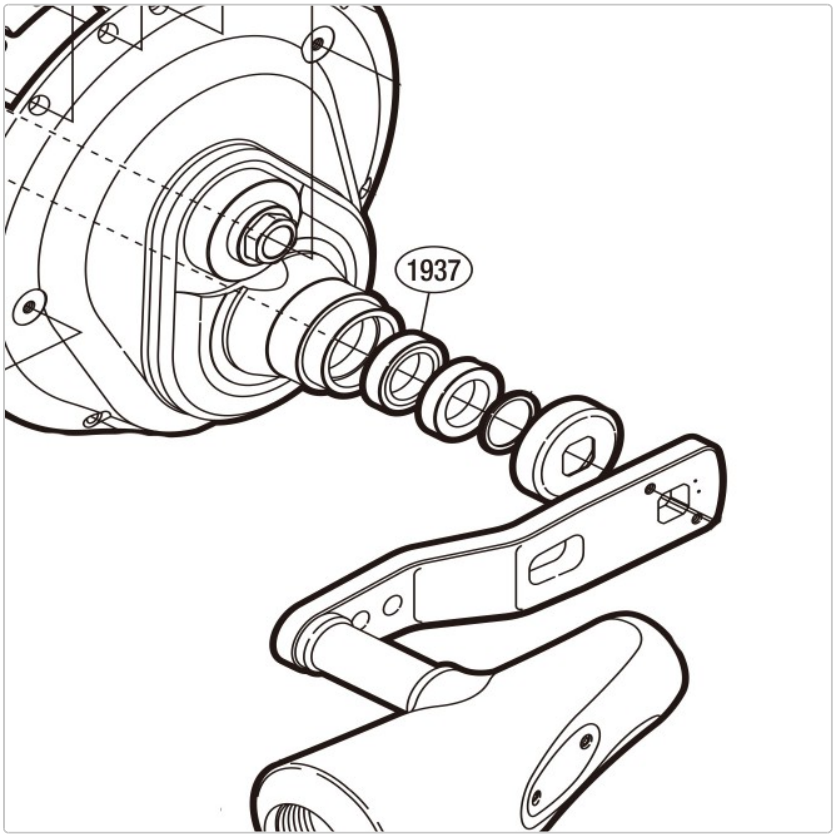

17,50 EUR / Stück

Grundpreis: 17,50 EUR / pro Stück

inkl. 19% USt. zzgl. Versand

Lieferzeit ca. 10 Tage

Shimano Ball Bearing TGT1937, passend für Talica 50II.

Maße des Kugellagers in mm : Innen∅ Aussen∅ Höhe