Shimano Drag Washer RD15770

Art-Nr.: RD15770-10344 / Marke: Shimano

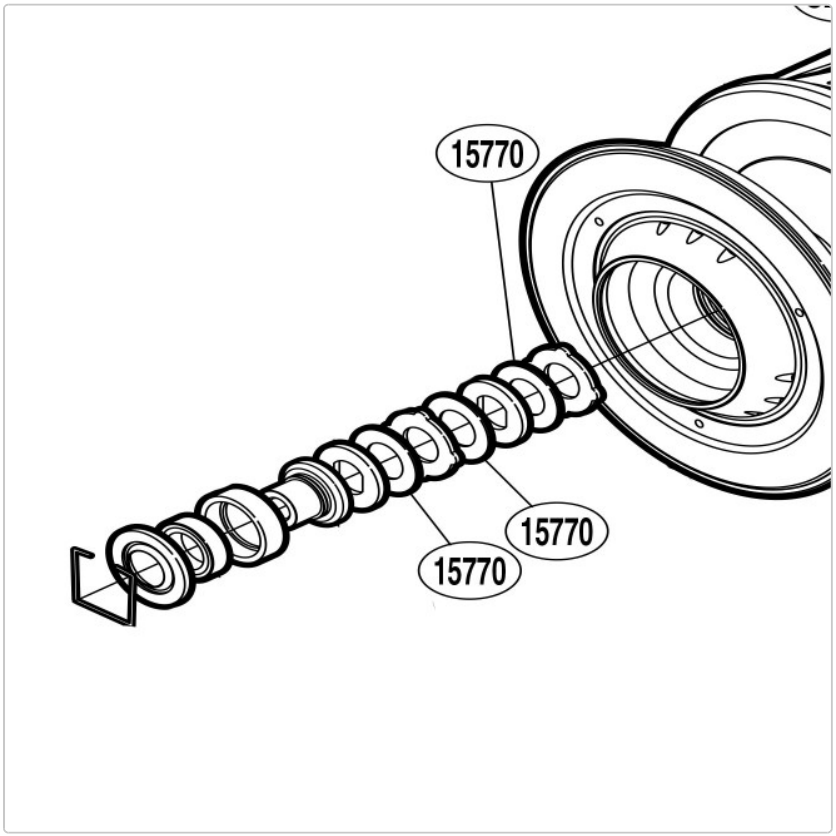

4,50 EUR / Stück

Grundpreis: 4,50 EUR / pro Stück

inkl. 19% USt. zzgl. Versand

Lieferzeit ca. 2-7 Tage

Shimano Drag Washer RD15770, passend für

Stella SW-C 8000 HG, 8000 PG, 10000 PG, 14000 XG, 18000 HG, 20000 PG, 30000,

Stella SW-B 8000 HG, 8000 PG, 10000 PG, 14000 XG, 18000 HG, 20000 PG, 30000