Shimano Body RD17604 für Twin Power 4000 PG

Art-Nr.: RD17604-102GL / Marke: Shimano

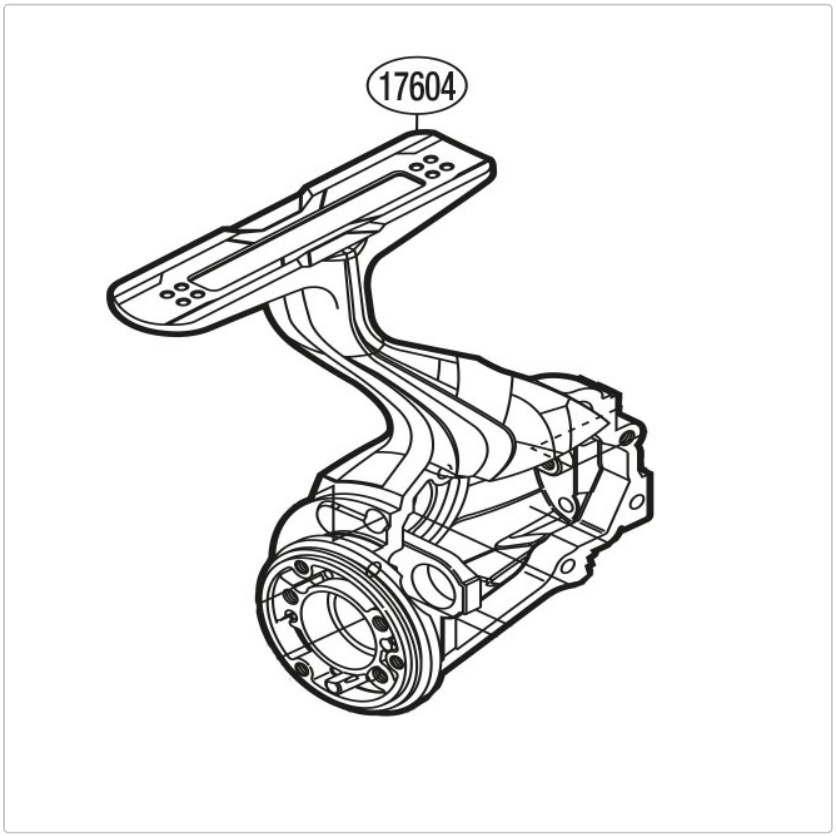

67,95 EUR / Stück

Grundpreis: 67,95 EUR / pro Stück

inkl. 19% USt. zzgl. Versand

Lieferzeit ca. 10 Tage

Shimano Body RD17604 für Twin Power 4000 PG