Shimano Body RD17865 für Nasci 2500 FB

Art-Nr.: RD17865-101YC / Marke: Shimano

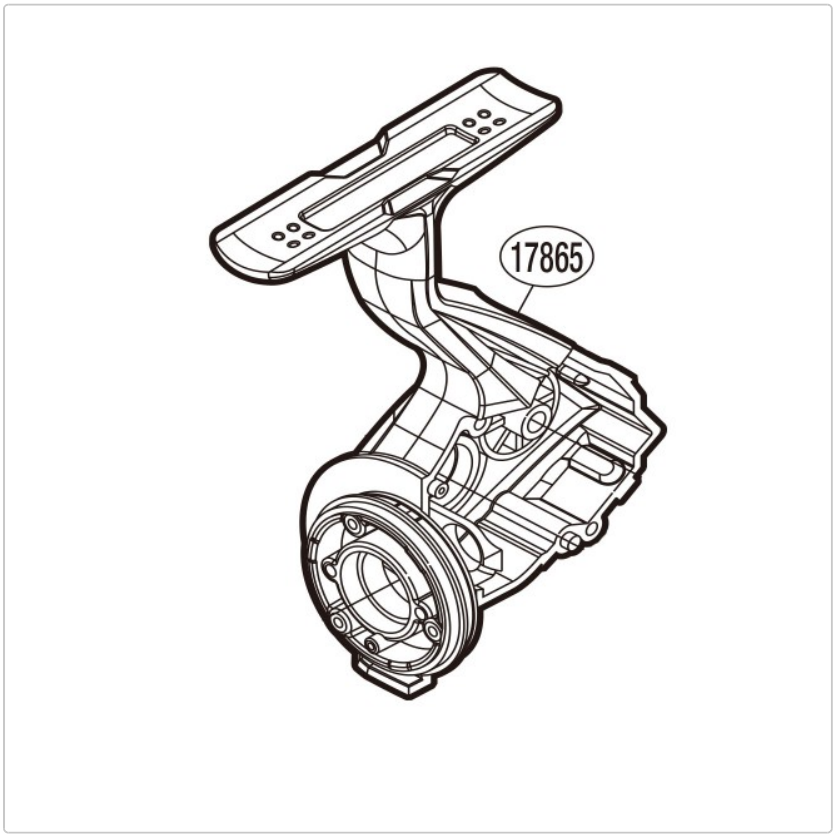

10,95 EUR / Stück

Grundpreis: 10,95 EUR / pro Stück
inkl. 19% USt. zzgl. Versand

Lieferzeit ca. 10 Tage

Shimano Body RD17865 für Nasci 2500 FB