Shimano Body RD17907 für Aerlex 10000 XSB

Art-Nr.: RD17907-101SN / Marke: Shimano

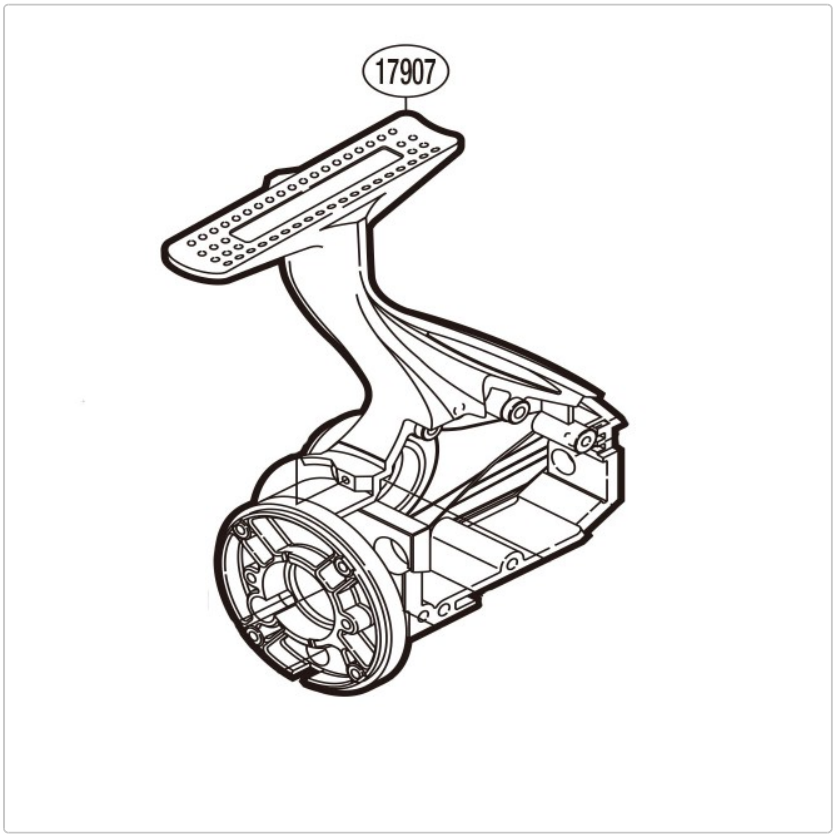

16,95 EUR / Stück

Grundpreis: 16,95 EUR / pro Stück
inkl. 19% USt. zzgl. Versand

Lieferzeit ca. 10 Tage

Shimano Body RD17907 für Aerlex 10000 XSB