Shimano Body RD17920 für Aerlex 10000 XTB

Art-Nr.: RD17920-101SP / Marke: Shimano

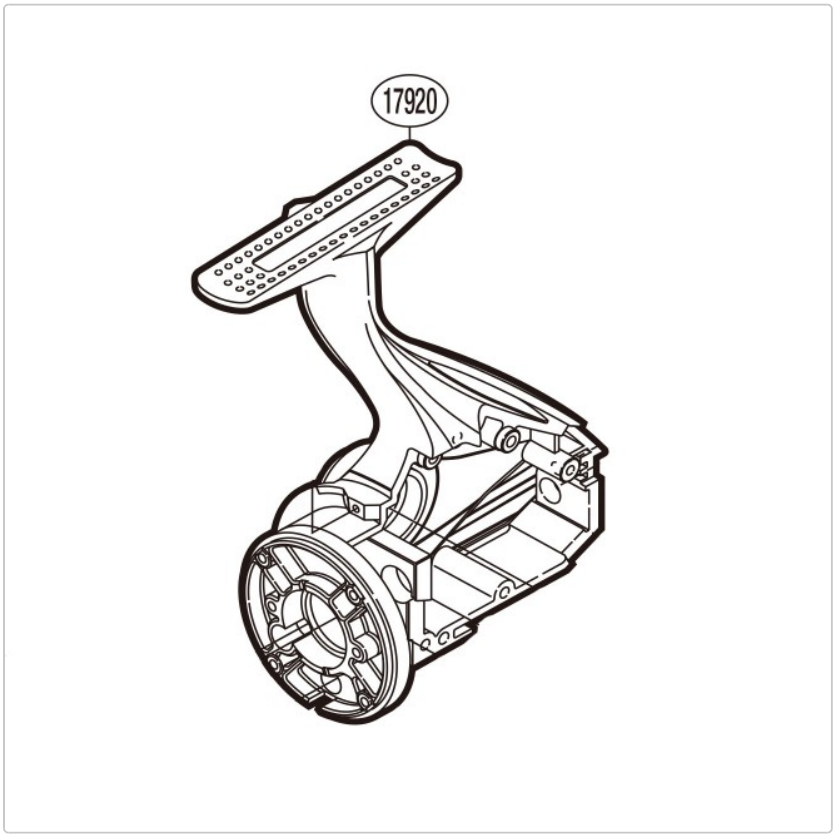

16,95 EUR / Stück

Grundpreis: 16,95 EUR / pro Stück

inkl. 19% USt. zzgl. Versand

Lieferzeit ca. 10 Tage

Shimano Body RD17920 für Aerlex 10000 XTB