Shimano Rotor RD18163 für Twin Power XD C3000 HG & C3000 XG

Art-Nr.: RD18163-1026L / Marke: Shimano

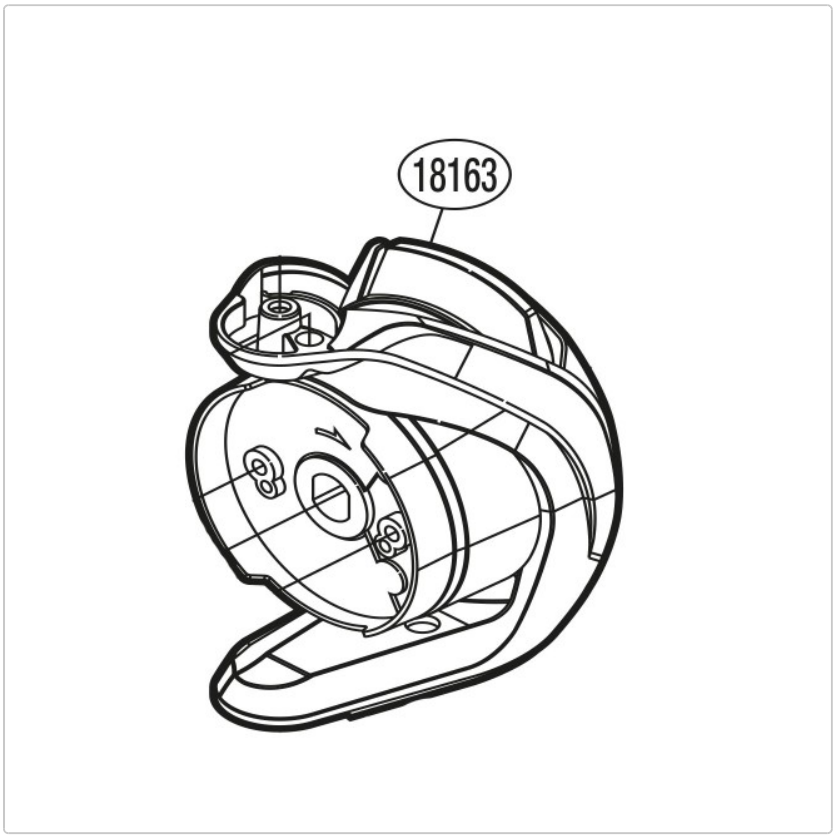

30,95 EUR / Stück

Grundpreis: 30,95 EUR / pro Stück

inkl. 19% USt. zzgl. Versand

Lieferzeit ca. 10 Tage

Shimano Rotor RD18163 für Twin Power XD C3000 HG & C3000 XG