Shimano Body RD18708 für Nasci 500 FB

Art-Nr.: RD18708-100K1 / Marke: Shimano

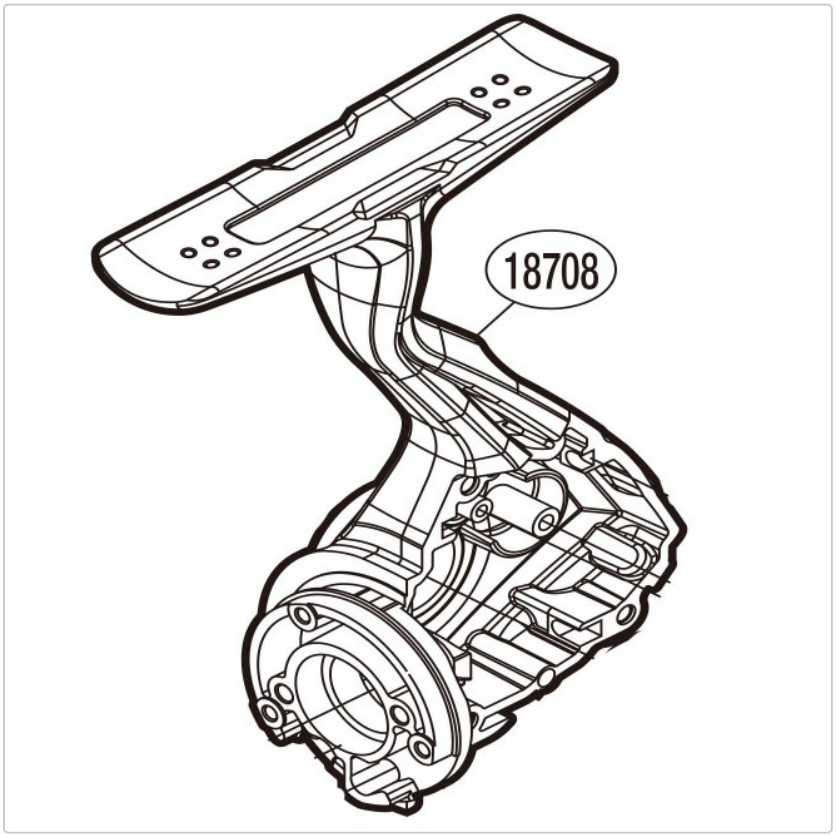

11,95 EUR / Stück

Grundpreis: 11,95 EUR / pro Stück

inkl. 19% USt. zzgl. Versand

Lieferzeit ca. 10 Tage

Shimano Body RD18708 für Nasci 500 FB