Shimano Body RD18908 für Stella 1000 FJ

Art-Nr.: RD18908-100PJ / Marke: Shimano

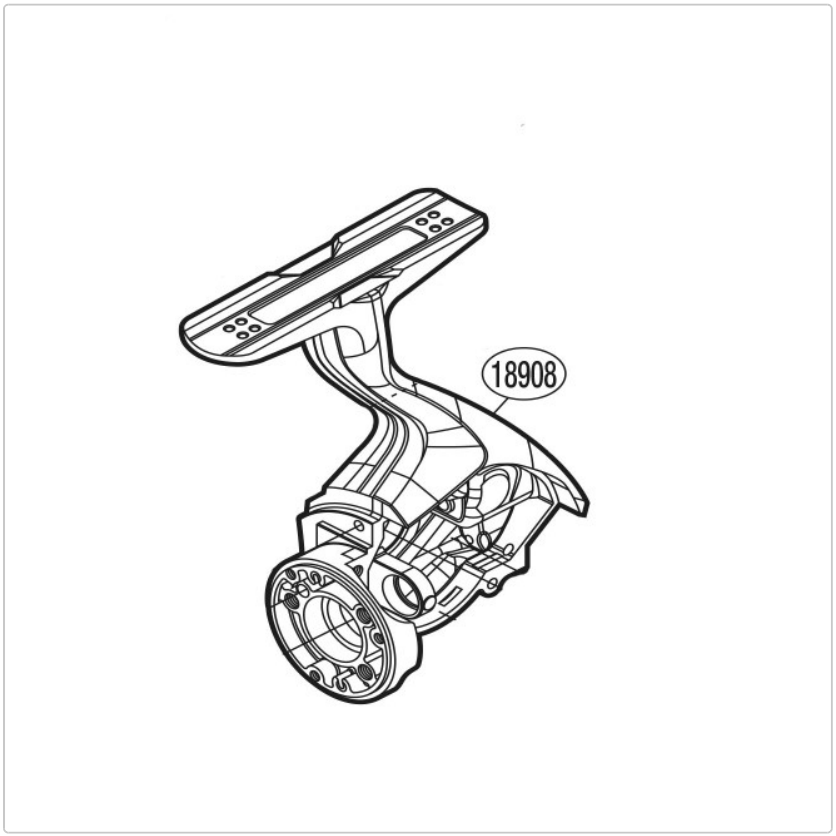

109,95 EUR / Stück

Grundpreis: 109,95 EUR / pro Stück
inkl. 19% USt. zzgl. Versand

ca. ab Anfang Februar 2027 lieferbar

Shimano Body RD18908 für Stella 1000 FJ