Shimano Body RD19060 für Sedona 500 FI

Art-Nr.: RD19060-1011T / Marke: Shimano

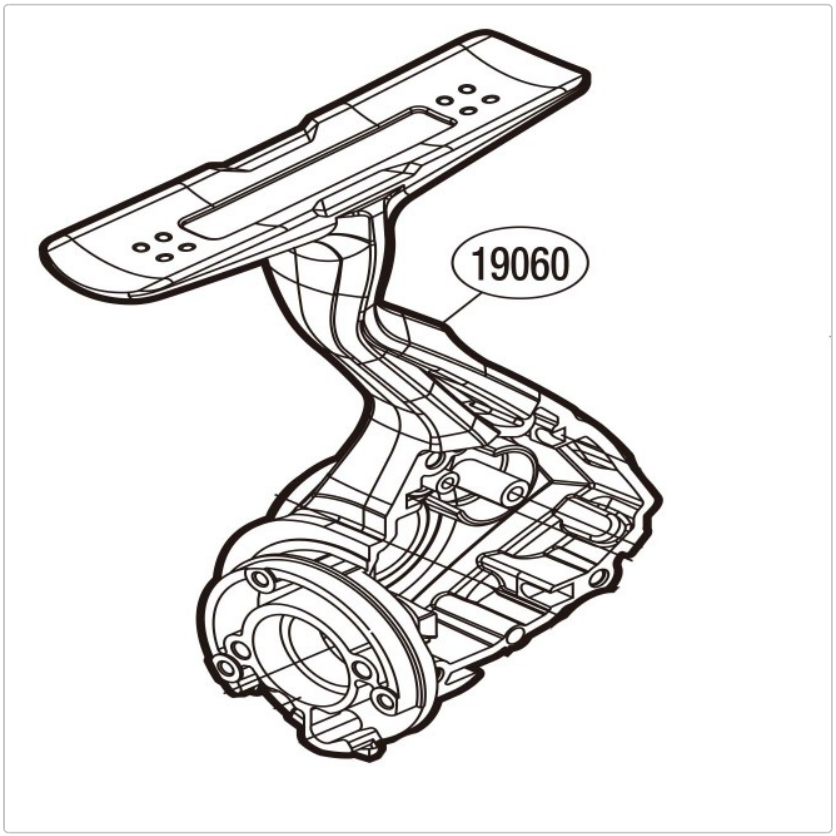

10,95 EUR / Stück

Grundpreis: 10,95 EUR / pro Stück
inkl. 19% USt. zzgl. Versand

Lieferzeit ca. 10 Tage

Shimano Body RD19060 für Sedona 500 FI