Shimano Body RD19069 für Medium Baitrunner Ci4+ XT-B LC

Art-Nr.: RD19069-10E5B / Marke: Shimano

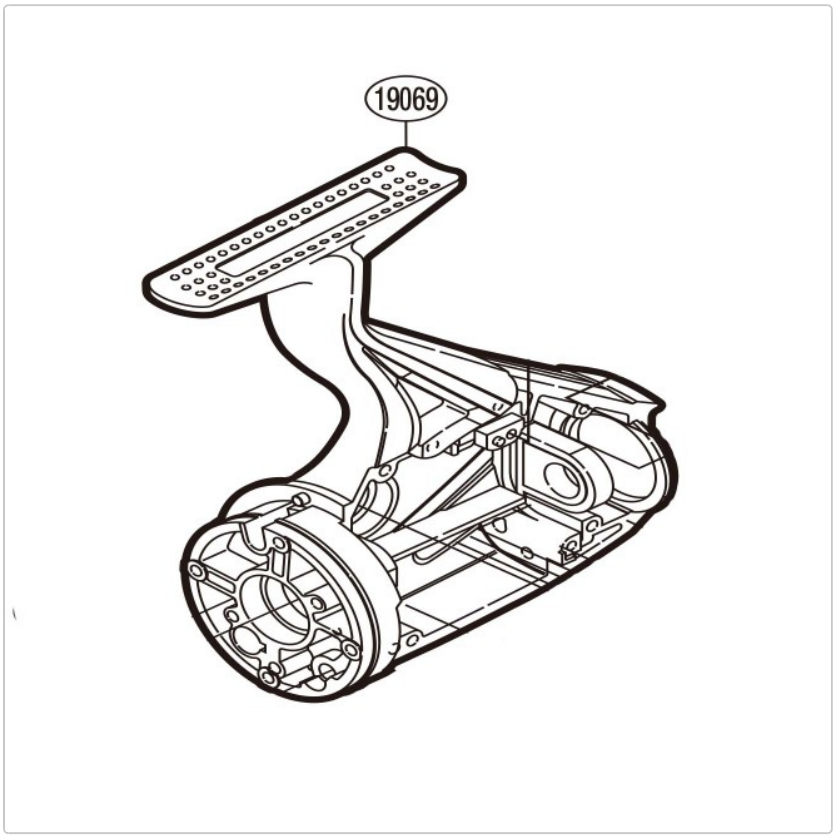

37,95 EUR / Stück

Grundpreis: 37,95 EUR / pro Stück

inkl. 19% USt. zzgl. Versand

Lieferzeit ca. 10 Tage

Shimano Body RD19069 für Medium Baitrunner Ci4+ XT-B LC