Shimano Side Cover RD19177 für Vanquish 2500S HGFB

Art-Nr.: RD19177-10REN / Marke: Shimano

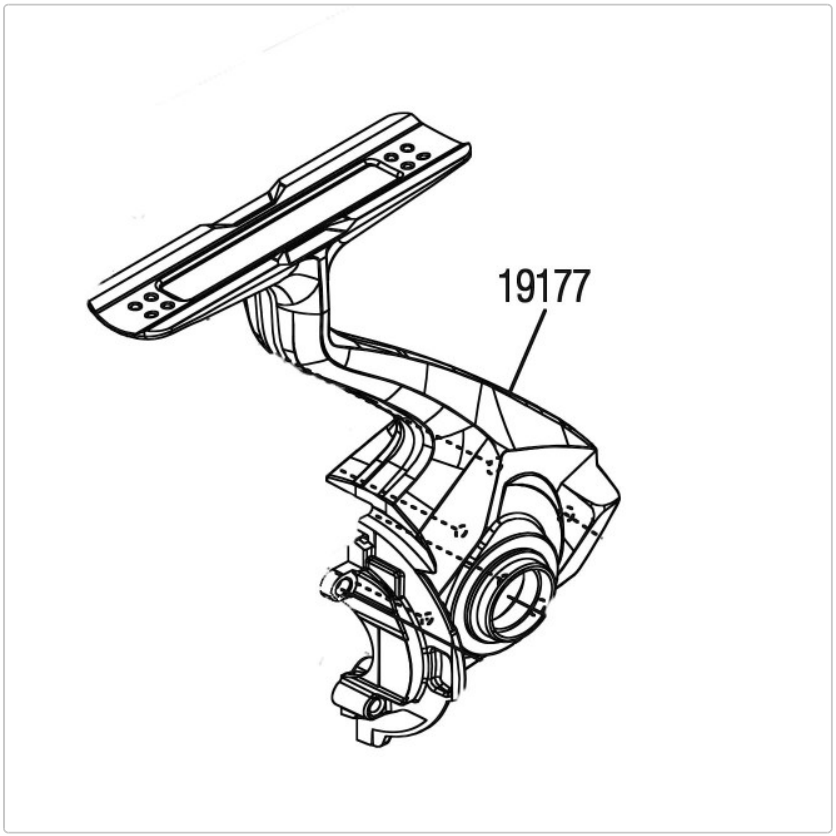

72,95 EUR / Stück

Grundpreis: 72,95 EUR / pro Stück

inkl. 19% USt. zzgl. Versand

Lieferzeit ca. 10 Tage

Shimano Side Cover RD19177 für Vanquish 2500S HGFB