Shimano Handle Knob Assembly RD20732

Art-Nr.: RD20732-100LR / Marke: Shimano

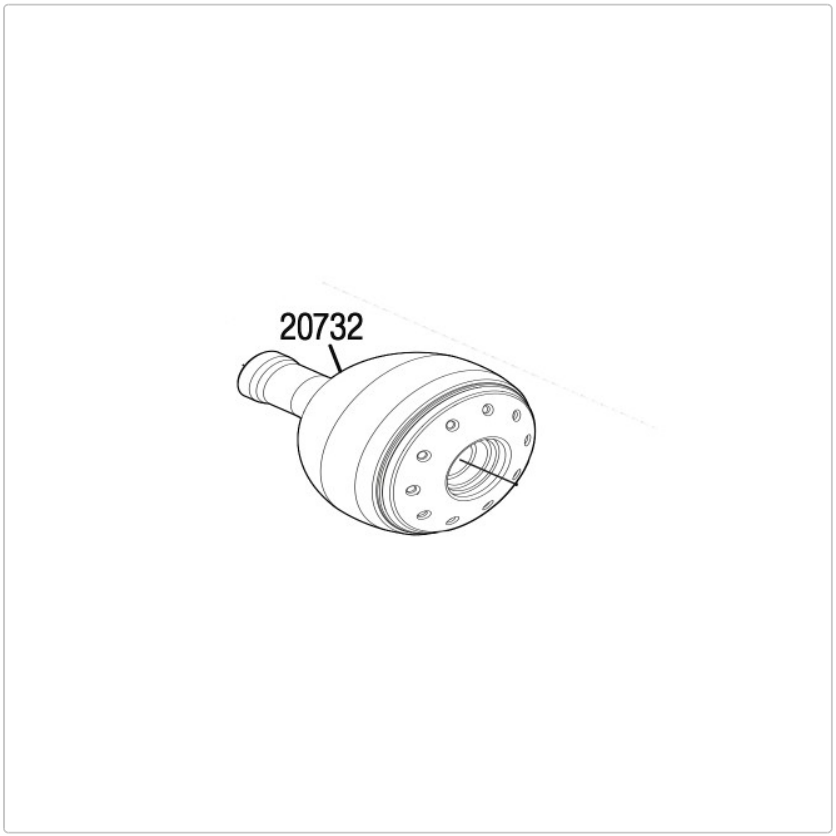

39,95 EUR / Stück

Grundpreis: 39,95 EUR / pro Stück

inkl. 19% USt. zzgl. Versand

Lieferzeit ca. 10 Tage

Shimano Handle Knob Assembly RD20732, passend für Twin Power 4000 PGFD, C5000 XGFD