Shimano Clutch Plate BNT5363

Art-Nr.: BNT5363-10TME / Marke: Shimano

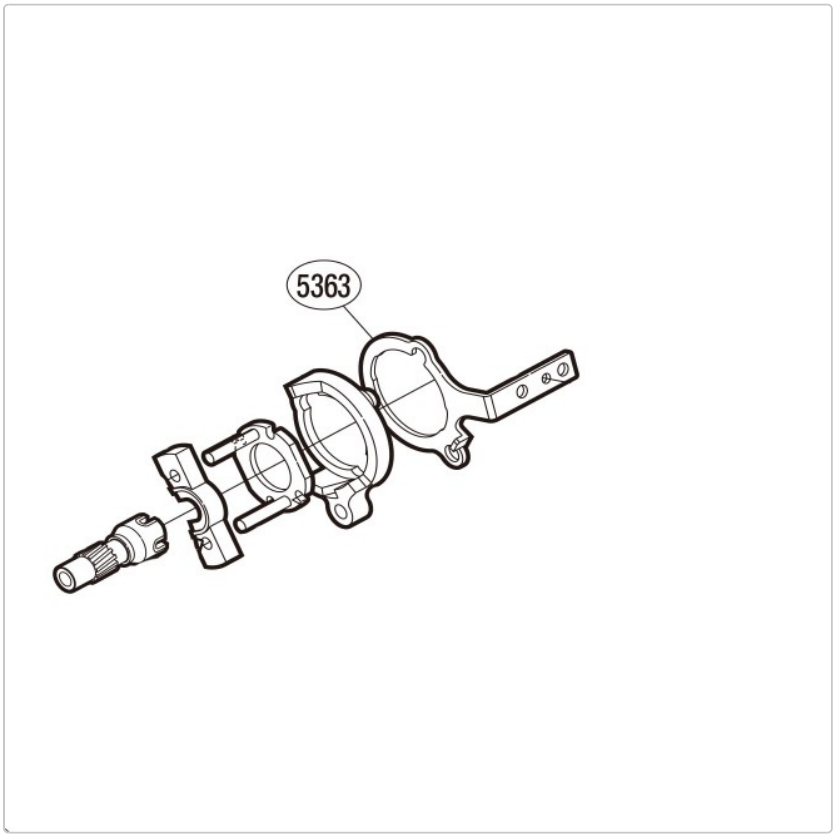

1,50 EUR / Stück

Grundpreis: 1,50 EUR / pro Stück
inkl. 19% USt. zzgl. Versand

ca. ab Anfang Februar 2027 lieferbar

Shimano Clutch Plate BNT5363, auch passend für 16Scorpion 71 XG Explosionszeichnung Teil 142