Shimano Main Shaft Assembly RD21233

Art-Nr.: RD21233-10T3F / Marke: Shimano

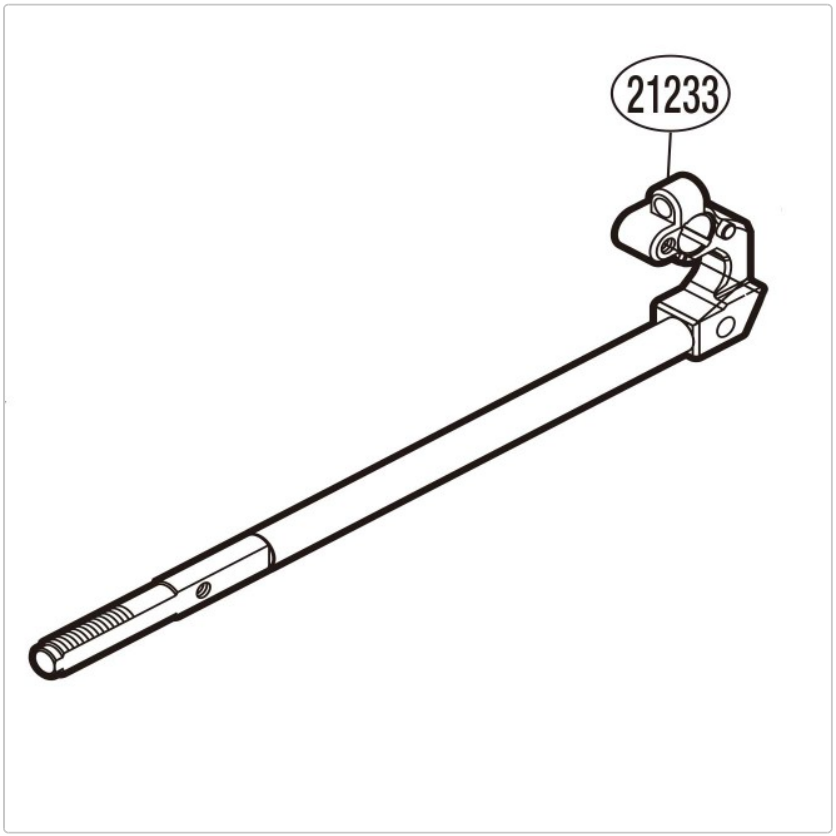

10,95 EUR / Stück

Grundpreis: 10,95 EUR / pro Stück

inkl. 19% USt. zzgl. Versand

Lieferzeit ca. 7-10 Tage

Shimano Main Shaft Assembly RD21233, passend für Vanford 4000F & 4000M HGF & 4000 XGF & C5000 XGF