Shimano Side Cover RD20718 für Twin Power 4000 PGFD

Art-Nr.: RD20718-100LQ / Marke: Shimano

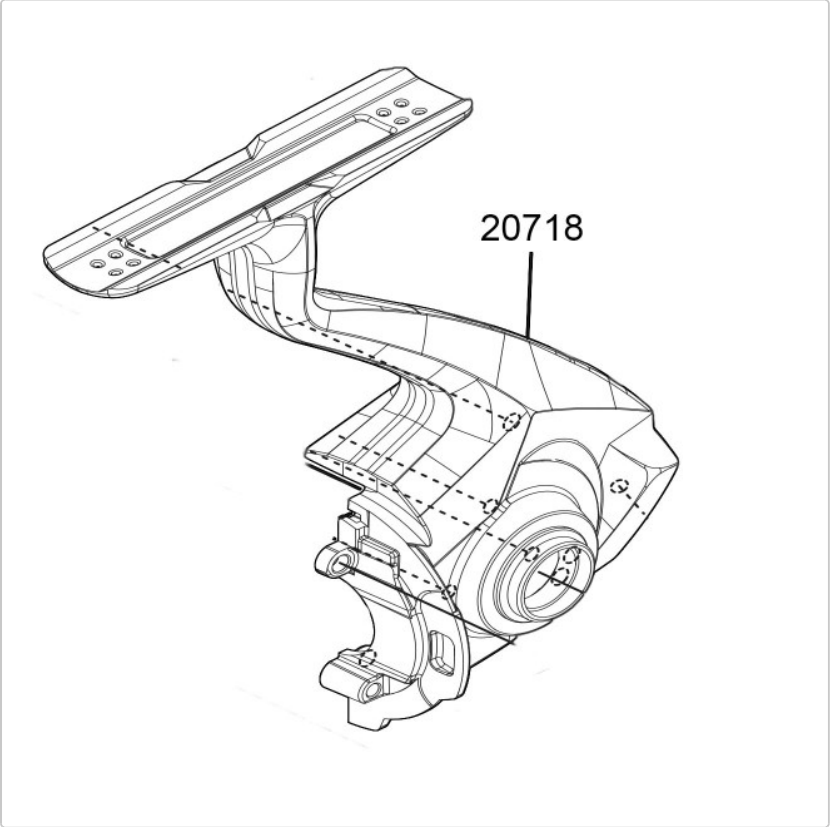

56,95 EUR / Stück

Grundpreis: 56,95 EUR / pro Stück
inkl. 19% USt. zzgl. Versand

Lieferzeit ca. 10 Tage

Shimano Side Cover RD20718 für Twin Power 4000 PGFD