Shimano Rotor RD20692 für Twin Power 4000 FD & 4000 HGFD & 4000 XGFD & C5000 XGFD

Art-Nr.: RD20692-10TCQ / Marke: Shimano

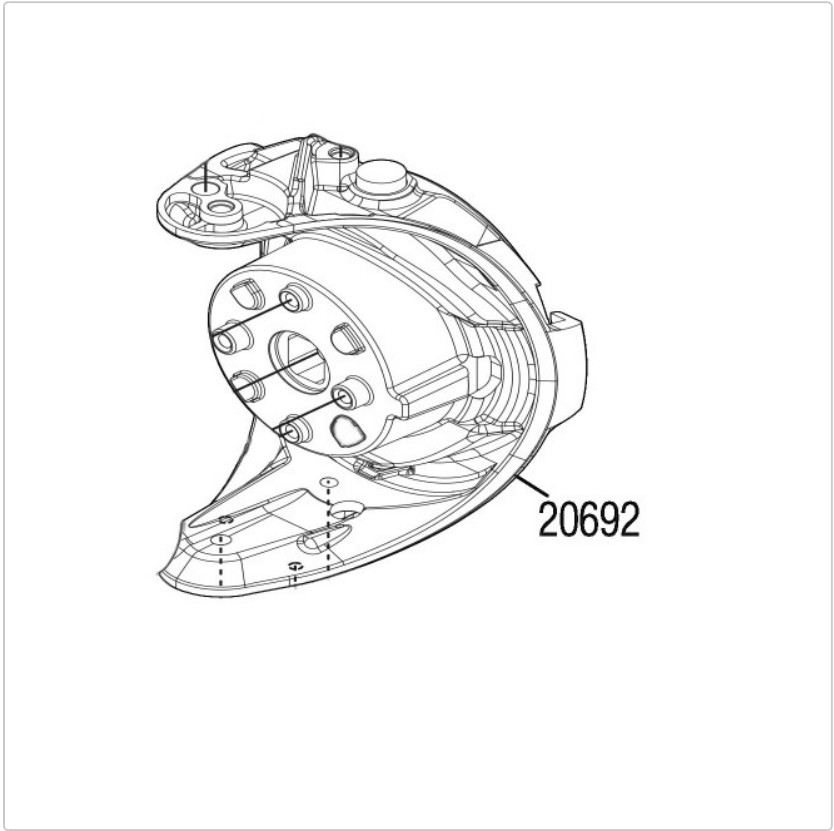

69,95 EUR / Stück

Grundpreis: 69,95 EUR / pro Stück

inkl. 19% USt. zzgl. Versand

Lieferzeit ca. 10 Tage

Shimano Rotor RD20692 für Twin Power 4000 FD & 4000 HGFD & 4000 XGFD & C5000 XGFD