Shimano Main Shaft Assembly RD20557

Art-Nr.: RD20557-10RQL / Marke: Shimano

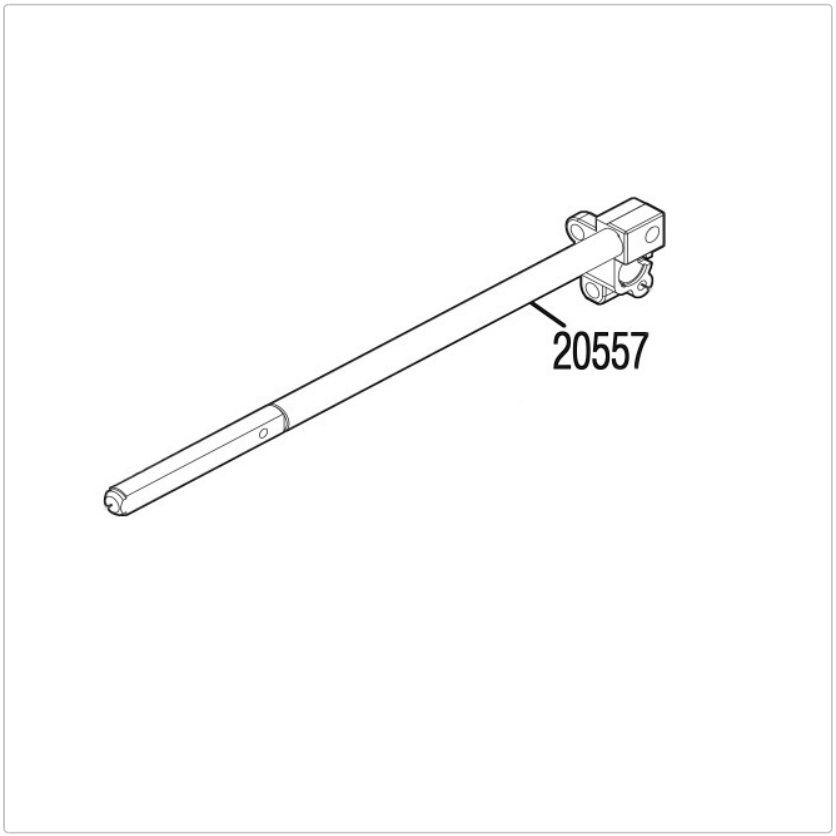

28,95 EUR / Stück

Grundpreis: 28,95 EUR / pro Stück

inkl. 19% USt. zzgl. Versand

Lieferzeit ca. 10 Tage

Shimano Main Shaft Assembly RD20557, passend für Stella SW-C 5000 HG, 5000 XG, 6000 HG, 6000 XG, 6000 PG