Shimano Side Cover RD21103 für Vanford 1000F

Art-Nr.: RD21103-10STR / Marke: Shimano

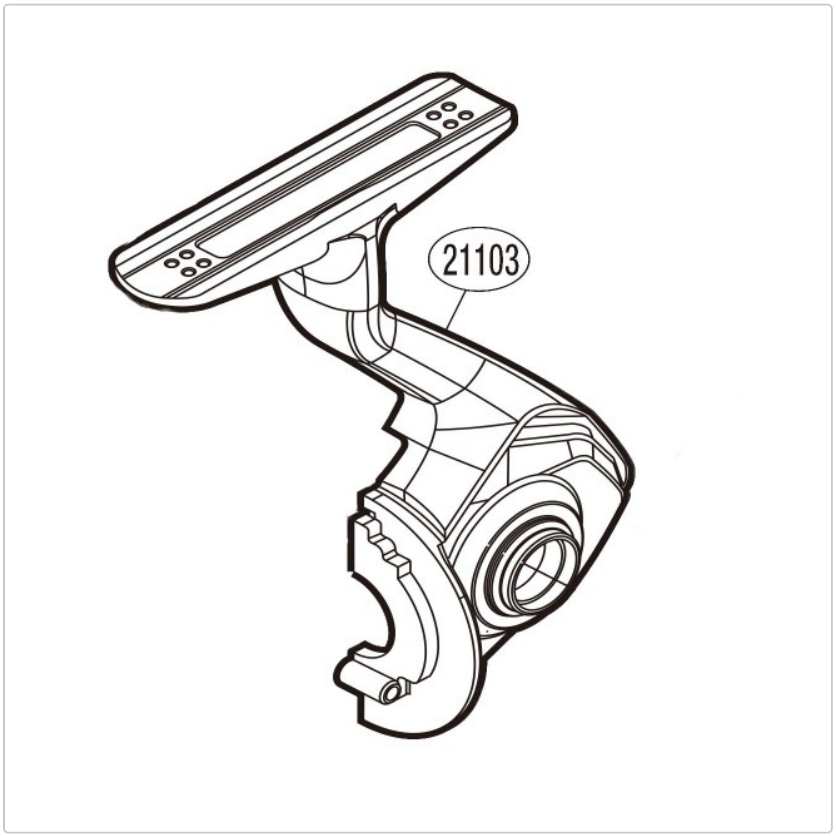

17,95 EUR / Stück

Grundpreis: 17,95 EUR / pro Stück

inkl. 19% USt. zzgl. Versand

Lieferzeit ca. 10 Tage

Shimano Side Cover RD21103 für Vanford 1000F