Shimano Side Cover RD21226 für Twin Power 1000 FD

Art-Nr.: RD21226-10S70 / Marke: Shimano

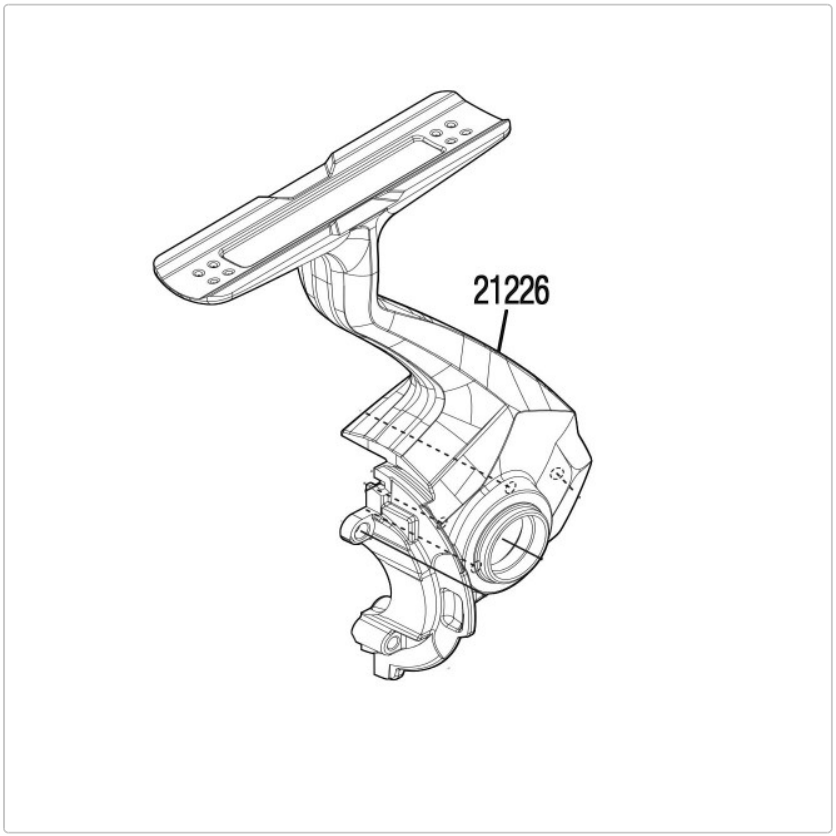

50,95 EUR / Stück

Grundpreis: 50,95 EUR / pro Stück

inkl. 19% USt. zzgl. Versand

Lieferzeit ca. 10 Tage

Shimano Side Cover RD21226 für Twin Power 1000 FD