Shimano Main Shaft Assembly RD21563

Art-Nr.: RD21563-101PR / Marke: Shimano

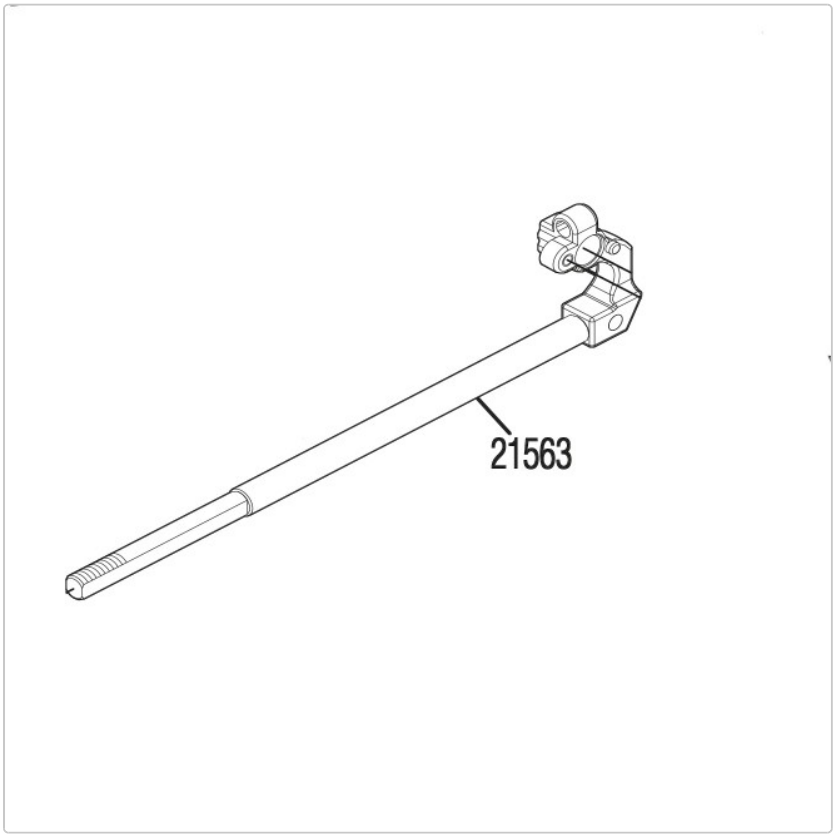

8,95 EUR / Stück

Grundpreis: 8,95 EUR / pro Stück

inkl. 19% USt. zzgl. Versand

Lieferzeit ca. 10 Tage

Shimano Main Shaft Assembly RD21563, passend für Ultegra 4000 FC, 4000 XGFC, C5000 XGFC