Shimano Main Shaft Assembly RD21403

Art-Nr.: RD21403-10DTU / Marke: Shimano

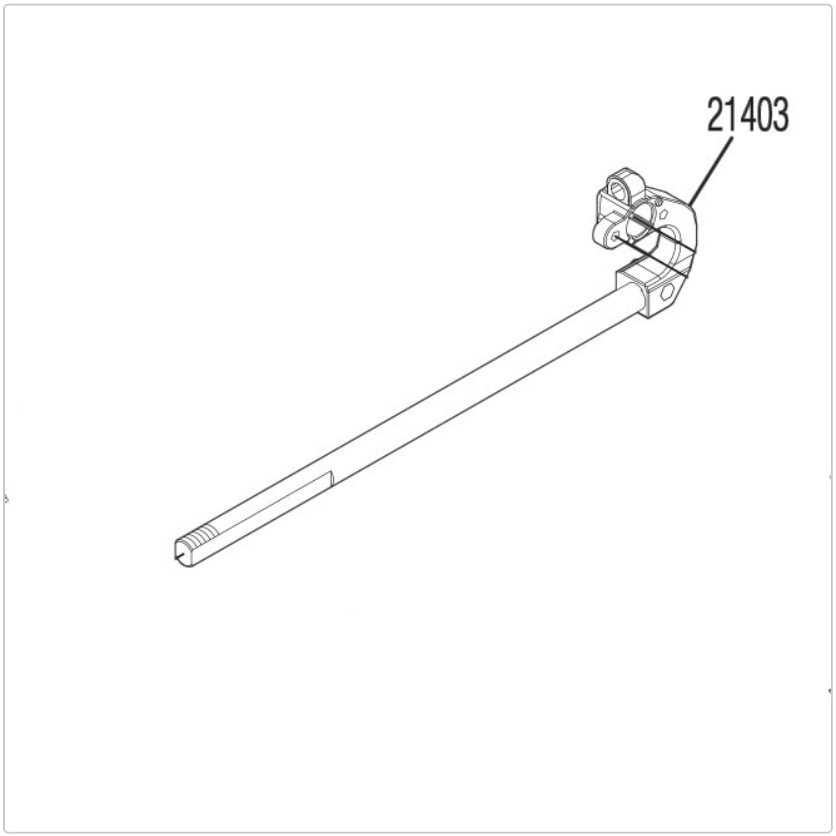

7,95 EUR / Stück

Grundpreis: 7,95 EUR / pro Stück

inkl. 19% USt. zzgl. Versand

Lieferzeit ca. 10 Tage

Shimano Main Shaft Assembly RD21403, passend für Ultegra 2500 FC, 2500 HGFC, C3000 FC, C3000 HGFC, C3000 XGFC, Sephia BB C3000S Modell 2022