Shimano Pinion Gear RD21416

Art-Nr.: RD21416-100DG / Marke: Shimano

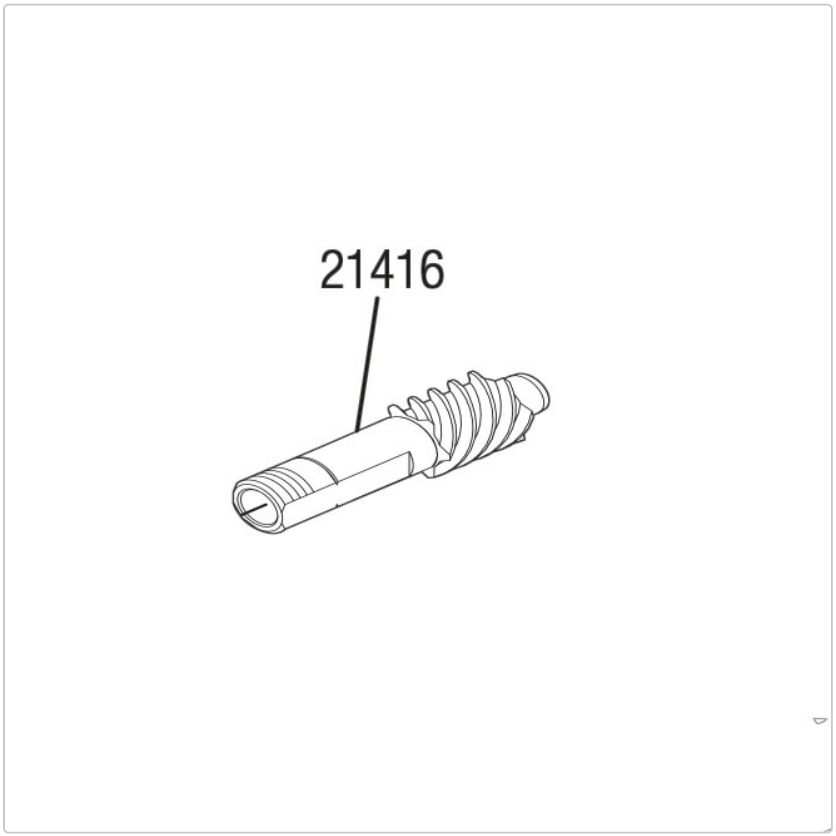

10,95 EUR / Stück

Grundpreis: 10,95 EUR / pro Stück

inkl. 19% USt. zzgl. Versand

Lieferzeit ca. 2-7 Tage

Shimano Pinion Gear RD21416, passend für Ultegra 2500 FC, C3000 FC, Sephia BB C3000S Modell 2022