# Shimano Handle Knob Assembly RD21463

Art-Nr.: RD21463-10QY5 / Marke: Shimano

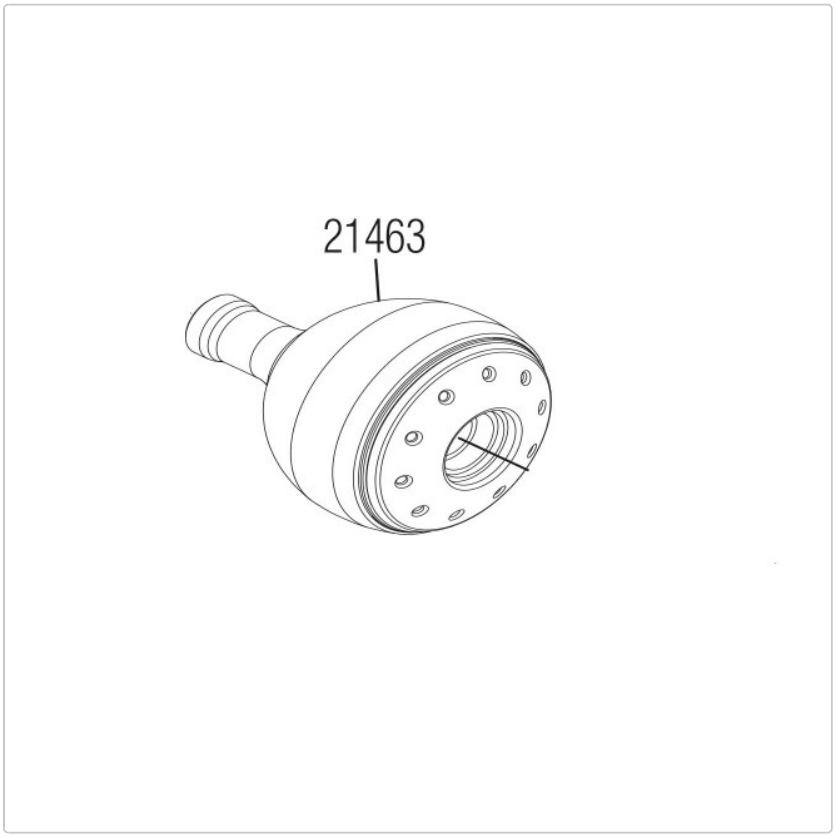


**39,95 EUR** / Stück

Grundpreis: 39,95 EUR / pro Stück
inkl. 19% USt. zzgl. Versand

Lieferzeit ca. 10 Tage

Shimano Handle Knob Assembly RD21463, passend für Twin Power XD FA 4000 HG, 4000 PG, 4000 XG, C5000 XG